Archeo-rapport 117
Het archeologisch vooronderzoek aan het Eineplein te Eine

Vanessa Vander Ginst & Maarten Smeets

Kessel-Lo, 2012
Studiebureau Archeologie bvba

Archeo-rapport 117
Het archeologisch vooronderzoek aan het Eineplein te Eine

Vanessa Vander Ginst & Maarten Smeets

Kessel-Lo, 2012
Studiebureau Archeologie bvba

Colofon

Archeo-rapport 117
Het archeologisch vooronderzoek aan het Eineplein te Eine

Opdrachtgever:	OCMW Oudenaarde NV Everaert-Cooreman
Projectleiding:	Maarten Smeets
Leidinggevende veldwerk:	Vanessa Vander Ginst
Auteurs:	Vanessa Vander Ginst Maarten Smeets
Foto's en tekeningen:	Studiebureau Archeologie bvba (behalve figuren 1-2, 4-9 en 11-17)

Op alle teksten, foto's en tekeningen geldt een auteursrecht. Zonder voorafgaandelijke schriftelijke toestemming van Studiebureau Archeologie bvba mag niets uit deze uitgave worden vermenigvuldigd, bewerkt en/of openbaar gemaakt, hetzij door middel van webpublicatie, druk, fotokopie, microfilm of op welke andere wijze ook.

D/2012/12.825/30

Studiebureau Archeologie bvba
Jozef Wautersstraat 6
3010 Kessel-Lo
www.studiebureau-archeologie.be
info@studiebureau-archeologie.be
tel: 0474/58.77.85
fax: 016/77.05.41

©2012, Studiebureau Archeologie bvba

Inhoudstafel

Inhoudstafel p. 1

Hoofdstuk 1: Inleiding en situering p. 3
Vanessa Vander Ginst & Maarten Smeets

Hoofdstuk 2: Het historisch kader p. 7
Maarten Smeets & Vanessa Vander Ginst

Hoofdstuk 3: Bodemkundige aspecten p. 13
Ludo Fockedey
3.1 Fysiografie p. 13
3.1.1 Lokale topografie en hydrografie p. 13
3.1.2 Algemene geologische opbouw p. 13
3.1.2.1 Tertiair geologische opbouw p. 13
3.1.2.2 Quartair geologische opbouw p. 14
3.2 Bodemeenheden rond de site en hun eigenschappen p. 17
3.3 Bodemgenese en terreinwaarnemingen p. 18
3.3.1 Bodemgenese p. 18
3.3.2 Terreinwaarnemingen p. 19

Hoofdstuk 4: Werkmethode p. 21
Vanessa Vander Ginst & Maarten Smeets

Hoofdstuk 5: De resultaten van het archeologisch onderzoek p. 23
Vanessa Vander Ginst

Hoofdstuk 6: Besluit p. 37
Vanessa Vander Ginst en Maarten Smeets

Bibliografie p. 39

Bijlagen p. 41
Bijlage 1: Sporeninventaris p. 43
Bijlage 2: Vondsteninventaris p. 45
Bijlage 3: Fotoinventaris p. 47
Bijlage 4: Harris-matrix per sleuf p. 61
Bijlage 5: Opgravingsplannen p. 65

Hoofdstuk 1 Inleiding en situering

Vanessa Vander Ginst & Maarten Smeets

In het kader van de bouw van een woon-en zorgcentrum met 60 kamers en 14 bejaardenflats op een terrein van ca. 0,5 ha ten zuidoosten van de Sint-Eligiuskerk (fig. 1) in Eine legde Onroerend Erfgoed een archeologisch vooronderzoek op in de vorm van proefsleuven. Dit vooronderzoek werd door OCMW Oudenaarde en in onderaanneming van Cooremans-Everaert aan Studiebureau Archeologie bvba toevertrouwd en uitgevoerd tussen 14 en 17 augustus 2012.
Het projectgebied wordt in het oosten begrensd door de spoorweg Oudenaarde-Gent. Op ca. 250 m ten oosten van het projectgebied loopt de Boven-Schelde. In het zuiden wordt het projectgebied begrensd door de overwelfde Marollebeek.

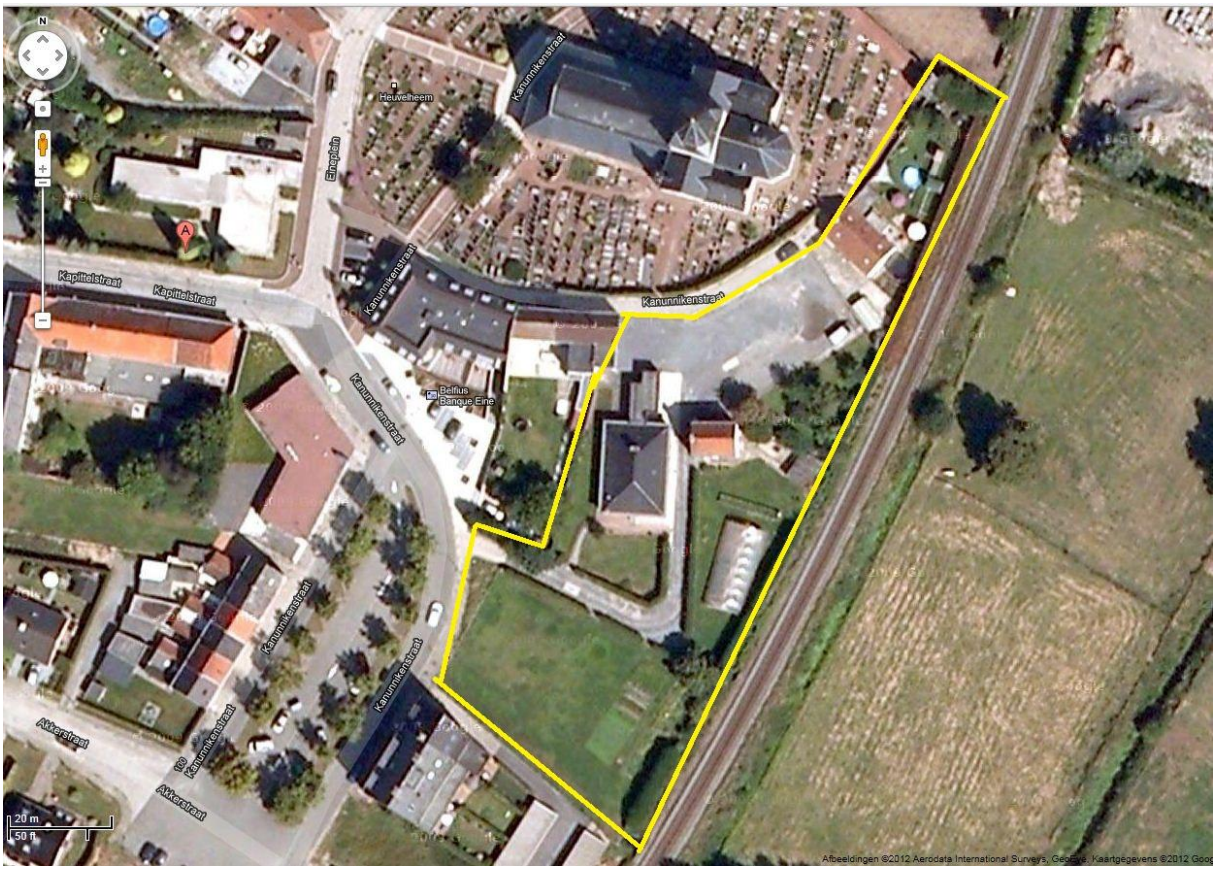

Fig. 1: Luchtfoto met aanduiding van het projectgebied met ten noordwesten ervan de Sint-Eligiuskerk.

In de nabije omgeving van het projectgebied zijn in de Centrale Archeologische Inventaris (CAI) (fig. 2) enkele sites bekend. De Sint-Eligiuskerk (CAI 503483), net ten zuidwesten van het projectgebied, gaat wellicht terug op een romaanse kerk, waarvan resten aangetroffen werden bij werken aan de verwarming in de jaren 1970 (fig. 3). De huidige gotische kerk dateert gedeeltelijk uit de 14de eeuw.

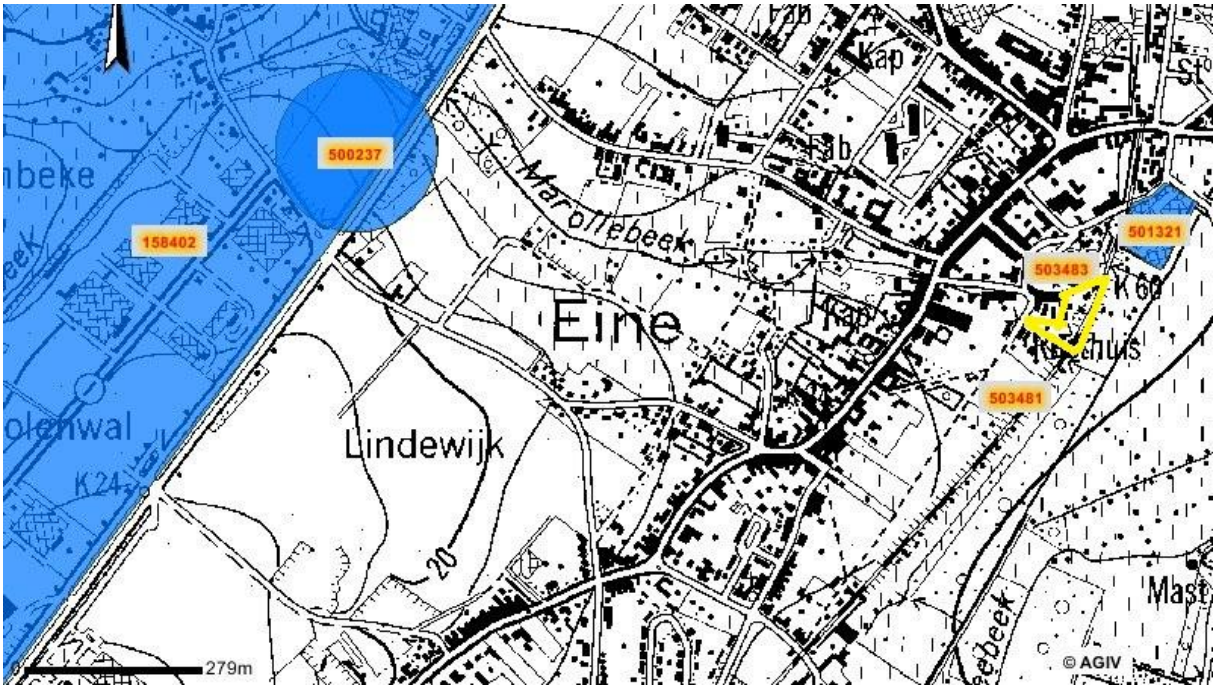

Fig. 2: Uittreksel uit de CAI met aanduiding van het projectgebied.

Fig. 3: De Sint-Eligiuskerk vanuit het zuidwesten.

Het ovaal aangelegde Eineplein met erop de Sint-Eligiuskerk en de omliggende begraafplaats zou deel uitgemaakt hebben van een motte (CAI 501321). Het ovale plein vormde het neerhof en het

opperhof zou onder de in 1857 aangelegde spoorweg liggen. Het dorpscentrum van Eine ligt ten westen van de kerk.

Ten zuiden van het projectgebied werd bij niet-archeologische graafwerken de losse vondst van een gepolijste vuurstenen bijl gemeld (CAI 503481).
Ten westen van het projectgebied bevindt zich een zone (CAI 158402) waar in 1708 de Slag bij Oudenaarde plaatsvond.
Nog ten westen van het projectgebied werd bij de aanleg van de N60 een concentratie (CAI 500237) van dakpanfragmenten en glauconiethoudende kiezelzandsteen aangetroffen waarvan vermoed wordt dat ze wijst op een Romeinse villa. Tevens werd een kuil uit de Midden-Romeinse periode gevonden en verschillende afvalkuilen met Romeins materiaal.

Hoofdstuk 2 Het historisch kader

Maarten Smeets & Vanessa Vander Ginst

Het projectgebied ligt, zoals eerder reeds vermeld, in de onmiddellijke omgeving van de sinds 3-7-1942 als monument beschermde Sint-Eligiuskerk[1]. Deze kerk had vermoedelijk een romaanse voorganger. Bij de aanleg van een nieuwe verwarmingsinstallatie in 1970 stootte men op een ingeslagen en opgevulde koorcrypte[2].
De huidige patroonheilige van de kerk, Eligius van Noyon (Chaptelat bij Limoges 588 en 590 - Noyon aan de Oise 1 december 660), is een vroegmiddeleeuwse heilige[3].
In 1078 werd een Sint-Eleutheriuskapel te Eine vermeld[4]. Deze kapel zou in 1171 door Gerard de Landast tot kerk omgebouwd zijn. Vermoed wordt dat het graf van Sint-Eleutherius, bisschop van Doornik, in de crypte werd vereerd.
In 1206 werd deze vermoedelijke eigenkerk toegewijd aan Sint-Eligius, eveneens een bisschop van Doornik[5]. Volgens een andere bron klimt de toewijding aan Sint-Eligius op tot 1242[6]. Gerard de Landast wordt aanzien als de stichter van de kerk en het kapittel. Cono, heer van Eine en Opdenburg (circa 1090), wordt eveneens als stichter van het kapittel beschouwd. Er werden zoveel schenkingen gedaan dat reeds in 1272 zes kanunniken aan de kerk verbonden waren. Het kapittel had volle bevoegdheid over alle aspecten van het kerkelijk leven en bestond tot 1796.
De romaanse kerk zou oorspronkelijk driebeukig geweest zijn[7]. Wellicht werden in de loop van 13de eeuw het koor en de kruisingstoren, de Sint-Eligiuskapel, de sacristie in het zuiden en de grafkapel van Landast in het noorden gebouwd. In 1530 werd de traptoren opgetrokken. In 1584 brandde de kerk af. Ze bleef buiten gebruik tot in 1587. In de loop van de 17de eeuw werd een nieuw koordoksaal gebouwd, werd het koor voorzien van een stenen overwelving en werd vermoedelijk de westelijke voorbouw opgericht. In de 18de eeuw volgde de overwelving van het transept en het schip en zou ook het westelijk portaal zijn aangebracht.
Omwille van de oorlogsschade kende de kerk tussen 1914 en 1917 en na 1918 een algemene restauratie[8]. De transeptarmen kregen hun oorspronkelijk romaans uitzicht terug. De bedaking werd vernieuwd en het traptorentje in de zuidgevel en de kruisingstoren werden heropgebouwd. In 1970 stootte men tijdens de aanleg van de centrale verwarming op de koorcrypte.
De huidige Sint-Eligiuskerk is een kruiskerk met driebeukig schip van zes traveeën, waarvan de middenbeuk tweemaal zo breed is als één zijbeuk, met een westelijke voorbouw, een kruisingstoren en een noordoostelijke kapel, vierkante transeptarmen en een koor van twee traveeën met een vijfzijdig koorhoofd en een crypte. Het gebouw is voornamelijk opgetrokken uit Doornikse breuksteen met sporadisch gebruik van veldsteen. De westelijke voorbouw is opgetrokken uit zand- en baksteen.

Eine zou vroeger een uitspringende landtong geweest zijn met ten noorden de Marollebeek (Grote Beek) die een ondiep valleitje vormde[9]. In de middeleeuwen zou deze inham omgevormd zijn tot een

[1] http://onroerenderfgoed.ruimte-erfgoed.be/Default.aspx?tabid=14603&ObjectID=OO002067
[2] Devos 1993: 19.
[3] http://nl.wikipedia.org/wiki/Eligius
[4] https://inventaris.onroerenderfgoed.be/dibe/relict/27439
[5] https://inventaris.onroerenderfgoed.be/dibe/relict/27439
[6] Devos 1993:12.
[7] https://inventaris.onroerenderfgoed.be/dibe/relict/27439
[8] https://inventaris.onroerenderfgoed.be/dibe/relict/27439
[9] https://inventaris.onroerenderfgoed.be/dibe/geheel/21250

achtvormig omgracht gebied. De kleine lus met de burcht zou thans te situeren zijn tussen de kerk en het station en is door de spoorweg doorsneden. De grote lus met de Sint-Eligiuskerk en het omringend kerkhof bleef bewaard in de kenmerkende ovaalvormige aanleg van het dorpsplein. Deze configuratie staat afgebeeld op een kaart (fig. 4) uit de tweede helft van de 16de eeuw [10].

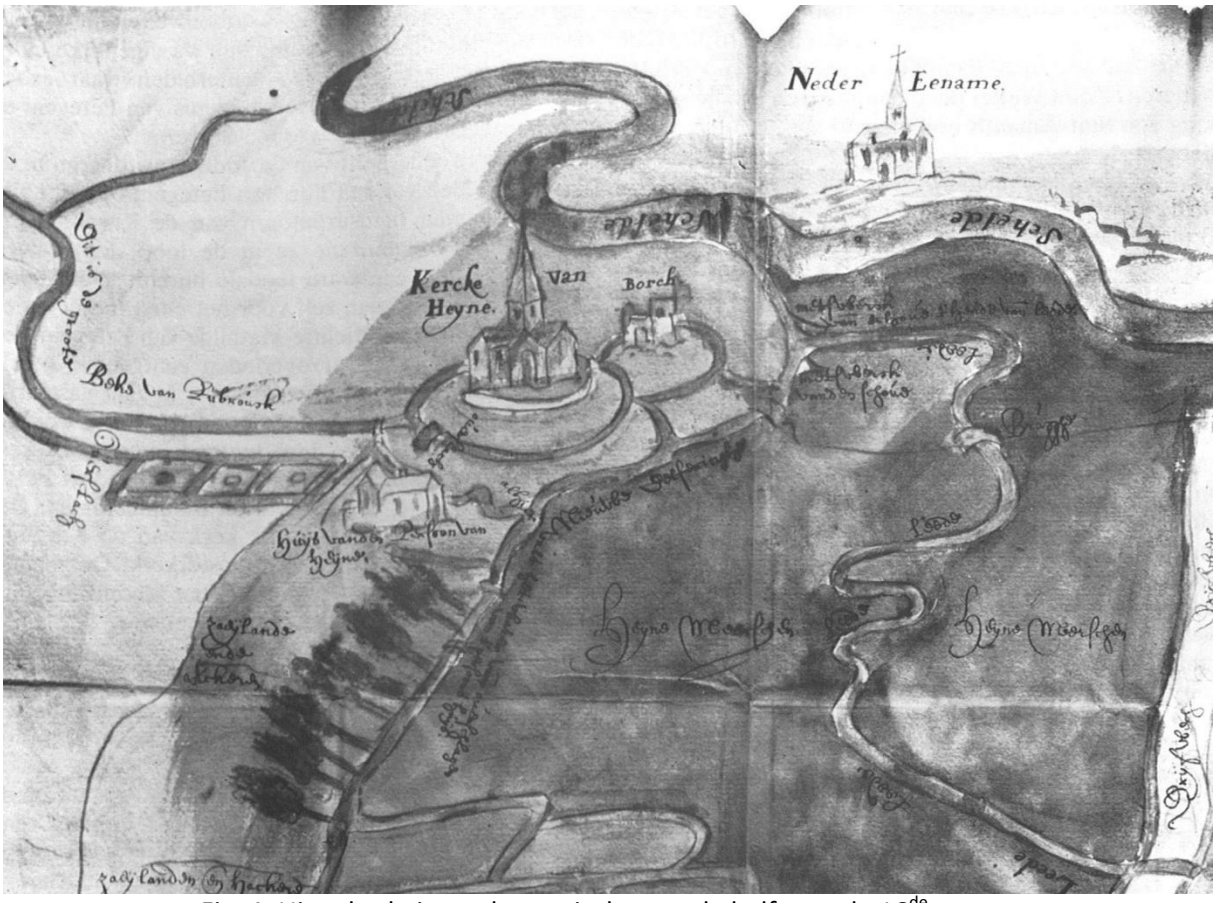

Fig. 4: Uittreksel uit een kaart uit de tweede helft van de 16de eeuw.

Het dorpscentrum lag ten westen van de kerk, op de overgang van het alluvium van de Schelde naar de lemige zandgronden[11].
De naam Eine is een oorspronkelijk Keltische naam om een beek aan te duiden[12]. Eine behoorde in de 7de eeuw tot het bisdom Doornik. De heren van Eine waren leden van de familie van Petegem en als heren van Vlaanderen behoorden ze tot de topadel van het graafschap. De feodale families die opeenvolgend Eine bezaten vanaf de 12de eeuw zijn: de Landast, Baucourt, Mastaing, de Langlée, Pecq en de Lichtervelde. In 1185 richtte A. de Landast in de kerk een kapittel op. Tot in 1559 was Eine aan het bisdom Doornik gebonden. Nadien ressorteerde het onder het bisdom Gent. Tijdens de Franse revolutie werd het kapittel ontbonden bij decreet van 15 september 1796. De parochie zelf stond onder het patronaat van de abdij van Ename.
Net als de kerk werd ook het dorp in 1918 ernstig beschadigd.

[10] Berings 1986 271. De kaart wordt bewaard in het archief van het O.L.V-Hospitaal te Oudenaarde.
[11] https://inventaris.onroerenderfgoed.be/dibe/geheel/21250
[12] Berings 1986: 267.

Eine wordt niet weergegeven op de kaart van Jacob van Deventer (1500/1505-1575) van Oudenaarde[13].
Twee bedevaartvaantjes van Eine uit 1664 geven de Sint-Eligiuskerk respectievelijk vanuit het noordoosten en vanuit het zuidwesten weer[14]. Op de eerste weergave staat rondom het ronde kerkplein wat verspreide bewoning weergegeven (fig. 5). Op de tweede weergave staat ten zuiden van de kerk wat meer aaneengesloten bebouwing (fig. 6).
Enkele recentere cartografische bronnen geven ten zuiden van de Sint-Eligiuskerk bebouwing weer. Op de Ferrariskaart (1771-1777) staat ten zuiden van de Sint-Eligiuskerk, die foutief eerder noordzuid dan wel noordwestzuidoost georiënteerd is, een serie vrijstaande huizen afgebeeld, waaronder een L-vormig gebouw (fig. 7)[15].
Op de Atlas der Buurtwegen (ca. 1840) is de bebouwing wat meer aaneengesloten en staat op ongeveer dezelfde plaats een U-vormig gebouw (fig. 8)[16]. Deze gebouwenconfiguratie komt overeen met deze op de Poppkaart (1842-1879) (fig. 9)[17].
Ook nu nog is er ten zuiden van de Sint-Eligiuskerk een aaneengesloten bebouwing (fig. 10).

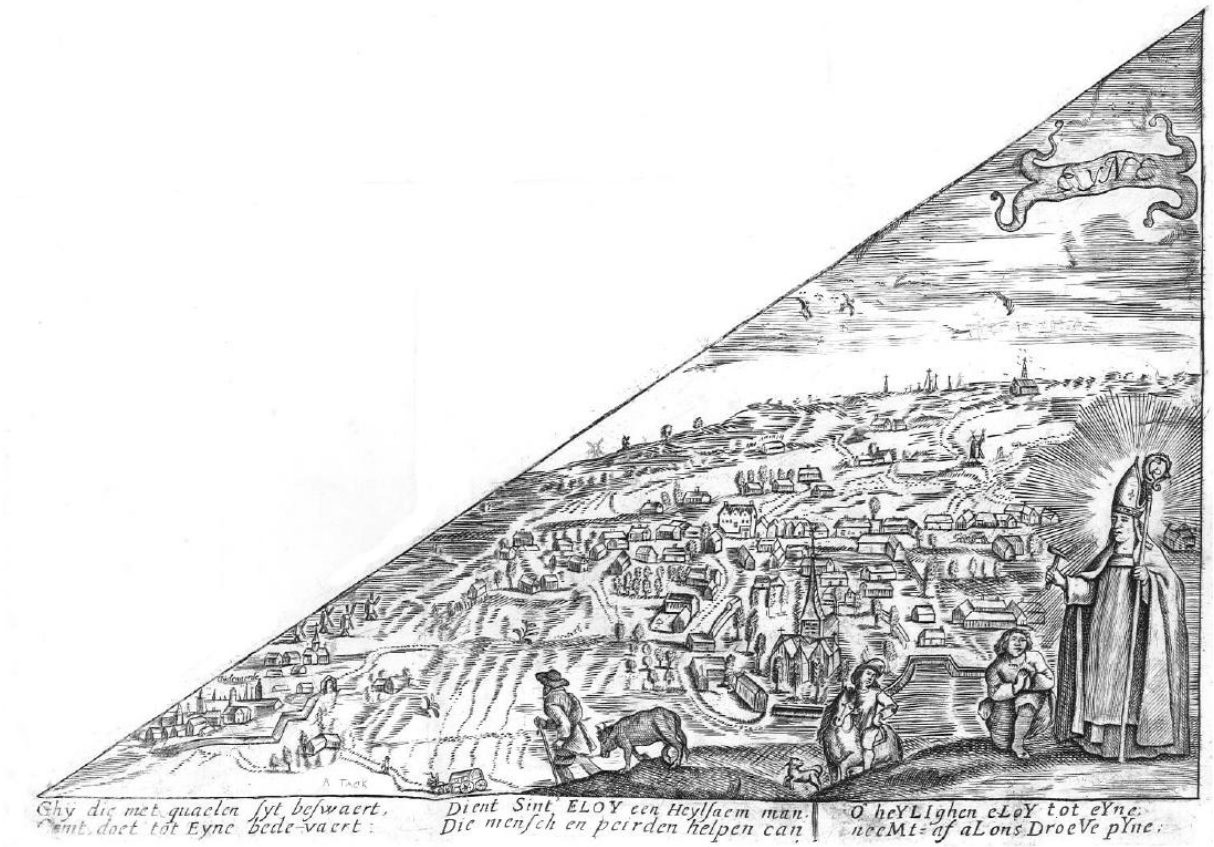

Fig. 5: Bedevaartsvaantje uit 1664.

[13] http://lib.ugent.be/fulltxt/RUG01/001/457/781/RUG01-001457781_2011_0001_AC.pdf
[14] Van Cauwenberghe 1859:14.
[15] http://www.kbr.be/collections/cart_plan/collections/collections_nl.html
[16] http://www.kbr.be/collections/cart_plan/collections/collections_nl.html
[17] http://www.kbr.be/collections/cart_plan/collections/collections_nl.html

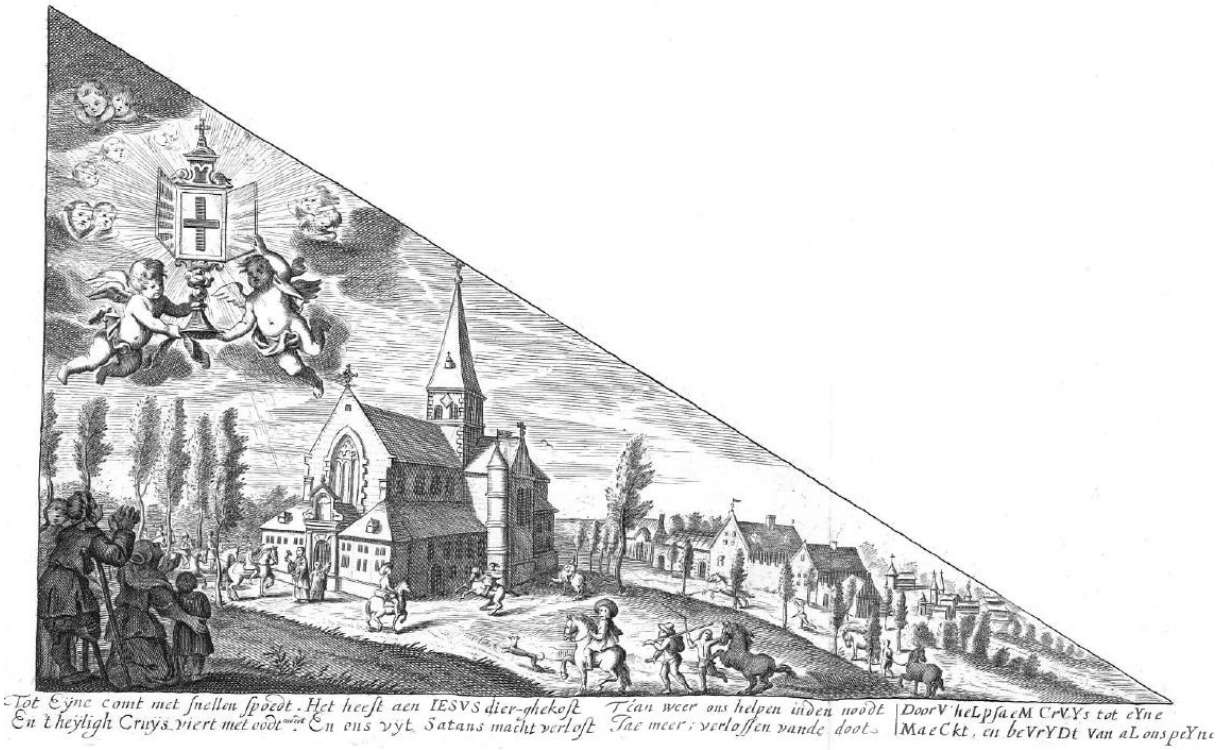

Fig. 6: Bedevaartsvaantjes uit 1664.

Fig. 7: De Ferrariskaart met centraal de Sint-Eligiuskerk.

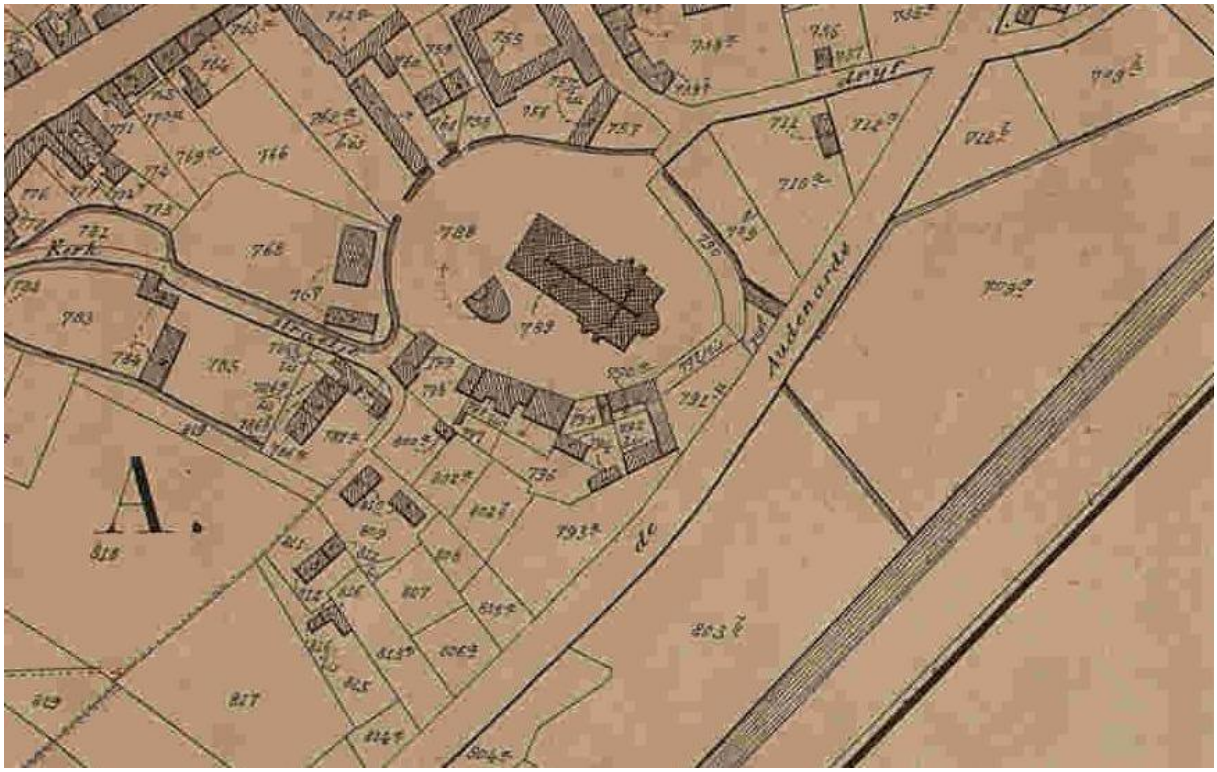

Fig. 8: De Poppkaart met centraal de Sint-Eligiuskerk.

Fig. 9: Atlas der Buurtwegen met centraal de Sint-Eligiuskerk.

Fig. 10: Zicht op de huidige bebouwing ten zuiden van de Sint-Eligiuskerk.

Hoofdstuk 3 Bodemkundige aspecten

Ludo Fockedey

3.1 Fysiografie

3.1.1 Lokale topografie en hydrografie

Het onderzoeksgebied ligt op een hoogte van 10 m TAW. Het oppervlak helt af naar het oosten, met name naar het alluvium van de Schelde toe (fig. 11). De afwatering gebeurt door de zuidwestelijk gelegen Marollebeek (fig. 12). Deze behoort tot het Boven-Scheldebekken[18].

Fig. 11: Oost - west lengteprofiel van het oppervlak en de helling in de ruime omgeving van het projectgebied.

3.1.2 Algemene geologische opbouw

3.1.2.1 Tertiair geologische opbouw

Onder het projectgebied bevinden zich sedimenten die behoren tot de Formatie van Kortrijk, meer specifiek het Lid van Moen (KoMo) (fig. 13). Deze formatie dateert uit het Vroeg Eoceen (fig. 14). De Formatie van Kortrijk is een essentieel mariene afzetting en bestaat voornamelijk uit kleiige

[18] http://geo-vlaanderen.agiv.be/geo-vlaanderen/vha

sedimenten die weinig macrofossielen bevatten. De Formatie van Kortrijk wordt ingedeeld in vier leden, nl. van boven naar onder:
- het Lid van Aalbeke;
- het Lid van Moen;
- het Lid van Saint-Maur;
- het Lid van Mont-Héribu.

Fig. 12: Topografie en hydrografie rond het aangeduide onderzoeksgebied.

Het geheel kan een dikte van meer dan 100 m bereiken en rust op de Groep van Landen. De gemiddelde dikte van dit pakket bedraagt op het kaartblad Tielt 100 m.
Het Lid van Moen kan nagenoeg over het hele kaartblad beschouwd worden als een heterogene siltige tot zandige afzetting met Nummulites planulatus. Het onderscheid met de homogeen kleiige afzetting van het Lid van Saint-Maur is niet altijd zo duidelijk, omdat in het Lid van Moen homogene kleilagen voorkomen van enkele meters dikte. Wanneer deze kleilagen niet vollledig worden doorboord, is het niet duidelijk of ze nog deel uitmaken van het Lid van Moen, of reeds tot het Lid van Saint-Maur behoren. De gemiddelde dikte bedraagt 45 m[19].

3.1.2.2 Quartair geologische opbouw

Het projectgebied is gelegen in de de westelijke uitloper van de Vlaamse Vallei. Net zoals in de Vlaamse Vallei wordt de quartaire sequentie gedomineerd door fluviatiele afzettingen waarin echter verschillende sedimentatiemilieus te onderscheiden zijn[20].

[19] Jacobs e.a. 1999: 28-29.
[20] Bogemans 2007: 7.

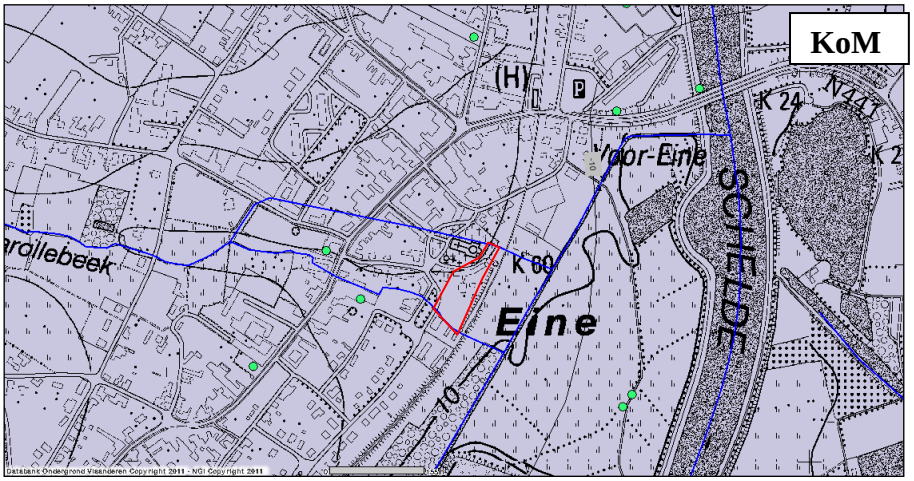

Fig. 13: Tertiair geologische kaart met aanduiding van het projectgebied.

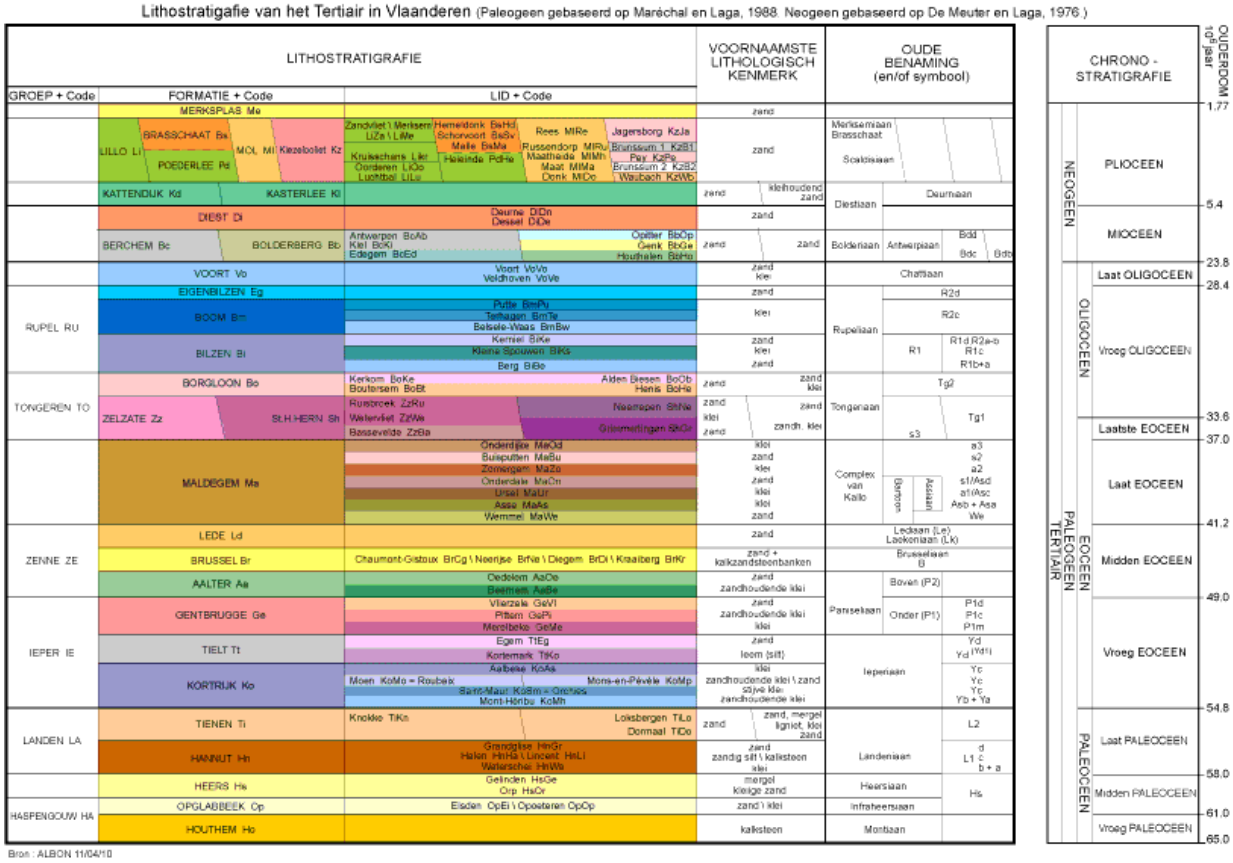

Fig. 14: Litho- en chronostratigrafie van het Tertiair in Vlaanderen.

De traditionele afbakening van de Vlaamse Vallei gebeurt op basis van de 0 m isolijn. Beneden de 0m isohypsen is het grootste gedeelte van de fluviatiele opvullingafzettingen aanwezig. Een correcter beeld van de verspreiding van de fluviatiele afzettingen wordt op dit kaartblad bekomen indien de afbakening uitgebreid wordt tot een hoogte juist beneden +10 m. Dit is het gevolg van het feit dat deze zone bevindt in het stroomopwaartse gedeelte van de Vlaamse Vallei, nl. de westelijke

uitlopers. Het neemt echter niet weg dat binnen de depressies belangrijke uitschuringen hebben plaatsgehad die dieptes beneden de -10 m bereiken.
Er is een discrepantie in valleibreedte tussen deze van de Leie en deze van de Schelde. De depressie van de Leie is zeer breed en wordt in het noordelijk deel gekenmerkt door twee uitschuringen met tussenin een verhevenheid. Stroomopwaarts vernauwt de vallei enigszins, de valleibodem is er relatief vlak. De Scheldedepressie is beduidend nauwer waardoor de valleibodem beperkt is in de breedte. Zowel in het noorden als in het zuiden wordt evenwel een verbreding van de depressie vastgesteld[21].
Het quartair dek toont een sterk variërend dikteverloop afhankelijk van de locatie. De grootste diktes, die oplopen tot meer dan 20 m, worden aangetroffen in de uitlopers van de Vlaamse Vallei. Naar analogie met de morfologie van beide uitlopers komen in de Leie depressie de dikkere afzettingen over een grotere breedte voor dan in de Schelde depressie. Diktes van 10m en meer komen verder voor in de ondergrond van de vallei van de Rhosnes en in die gebieden waar oude hellingsafzettingen voorkomen. Wat de laatst vernoemde afzettingen betreft, betekent dit concreet aan de randen van de uitlopers van de Vlaamse Vallei en op enkele plaatsen waar de lokale omstandigheden ideaal waren voor de bewaring van hellingsafzettingen. In het overige gedeelte van het karteringsgebied is de dikte doorgaans beperkt tot 5 m en minder[22].
Het projectgebied is gelegen in het gebied van holocene, fluviatiele afzettingen (F*H*), dicht bij de eolische, laat-pleistocene afzettingen (E*LP*w) en/of hellingsafzettingen (H*Q*).
De Holocene en Tardiglaciale fluviatiele afzettingen zijn aanwezig in de valleien van de Leie en de Schelde en in de beekvalleien. Opvallend is wel dat in meerdere beekvalleien de fluviatiele sedimenten bedekt worden door een dun pakketje van colluviale afzettingen, waardoor ook de typisch fluviatiele valleivorm ontbreekt. Stroomopwaarts in de vallei kunnen de colluviale afzettingen zelfs dominant worden. De dikte van de fluviatiele afzettingen schommelt van enkele tientallen centimeters tot 8 m en meer.
Vanaf het Tardiglaciaal hebben de rivieren hun huidig geulpatroon en hun huidige positie in het landschap ingenomen. Het is daarom opportuun om de Tardiglaciale fluviatiele afzettingen gezamenlijk met de Holocene fluviatiele afzettingen te behandelen (fig. 15). Vermits het hier handelt over de bovenlopen van de Leie en de Schelde wordt de samenstelling van de alluvia het best omschreven aan de hand van het werk van Huybrechts (1985, 1999). Te Oudenaarde heeft Delvaux (1884-1885) een analoge sedimentaire sequentie beschreven met dit verschil dat bovenop het organisch facies eerst een zandlaag voorkomt. Van onder naar boven onderscheidt Huybrechts (1985, 1999) de volgende eenheden:
• Het geulfacies (G)
Lemig materiaal domineert het facies, de basis is doorgaans sterk zandig zelfs met enkele grindelementen. Allochtoon plantendetritus kan over de volledige dikte van het facies voorkomen. Dit geheel wordt als beddingsedimenten geïnterpreteerd.
• Het organisch facies (O)
Kenmerkend voor dit facies is de dominantie van organisch materiaal waarin het percentage klastisch materiaal fluctueert. Het klastisch materiaal is overwegend kleiig.
• Het kalktuffacies (T)
Het facies bestaat uit calciumcarbonaat waarvan de grootte van de partikels sterk varieert. Uitersten zijn enerzijds het kalkgyttja waarin de concreties quasi niet van elkaar te onderscheiden zijn en anderzijds de grindachtige concentratie van concreties waarvan de diameter kan oplopen tot 3 cm.

[21] Bogemans 2007: 9.
[22] Bogemans 2007: 11.

• Het fluviatiel kleifacies (Fc)
Het kleiig materiaal is primerend. Een toename van de siltfractie wordt naar boven toe vastgesteld. Het facies komt voor als een homogeen massief geheel, als een homogene onregelmatige gestratifieerde eenheid of bevat intercalaties van grover klastisch materiaal of veen.
• Het overstromingsleemfacies (Sl)
Het is een geelbruin tot bruingrijs overwegend lemig facies met een textuur variërend van zandleem tot zware klei[23].

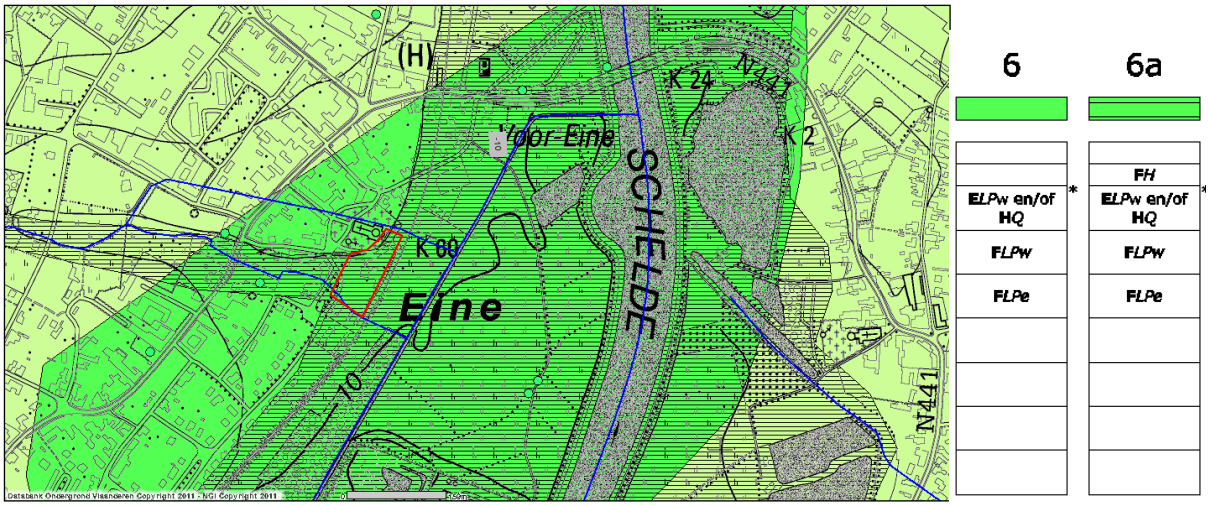

Fig. 15: Quartair geologische kaart met aanduiding van het projectgebied.
Legende:
F*H*: fluviatiele afzettingen (incluis organo-chemische en perimarine) afzettingen van het Holoceen en mogelijk Tardiglaciaal (Laat-Weichseliaan).
E*LP*w en/of H*Q*: eolische afzettingen (zand tot silt) van het Weichseliaan (Laat-Pleistoceen), mogelijk Vroeg-Holoceen. Zand tot zandleem in het noordelijke en centrale gedeelte van Vlaanderen. Silt (loess in het zuidelijke gedeelte van Vlaanderen. Hellingsafzettingen van het Quartair.
F*LP*w: fluviatiele afzettingen van het Weichseliaan (Laat-Pleistoceen).
F*LP*e: fluviatiele afzettingen van het Eemiaan (Laat-Pleistoceen).

3.2 Bodemeenheden rond de site en hun eigenschappen

Het projectgebied ligt op (fig. 16). De dichtsbij gelegen meest representatieve bodemeenheid is Lep.
Lep zijn sterk gleyige gronden op zandleem met reduktiehorizont, zonder profielontwikkeling.
In profiel zijn het natte alluviale bodems. De Ap is donker bruingrijs tot zwartgrijs, meestal niet dikker dan 20 cm, met roestvlekken aan de basis. Onmiddellijk onder de Ap ligt een sterk gleyige Cg, licht bruingrijs met roestvlekken. Op ca. 100 cm diepte overwegen lichtgrijze of soms blauwgrijze kleuren (CG).
De gronden zijn nat en geïnundeerd in de winter, vochtig in de zomer. Na drainering is Lep gechikt voor de meeste akkerteelten en voor weide[24].

[23] Bogemans 2007: 21.
[24] Sys & Vandenhoudt 1971: 63.

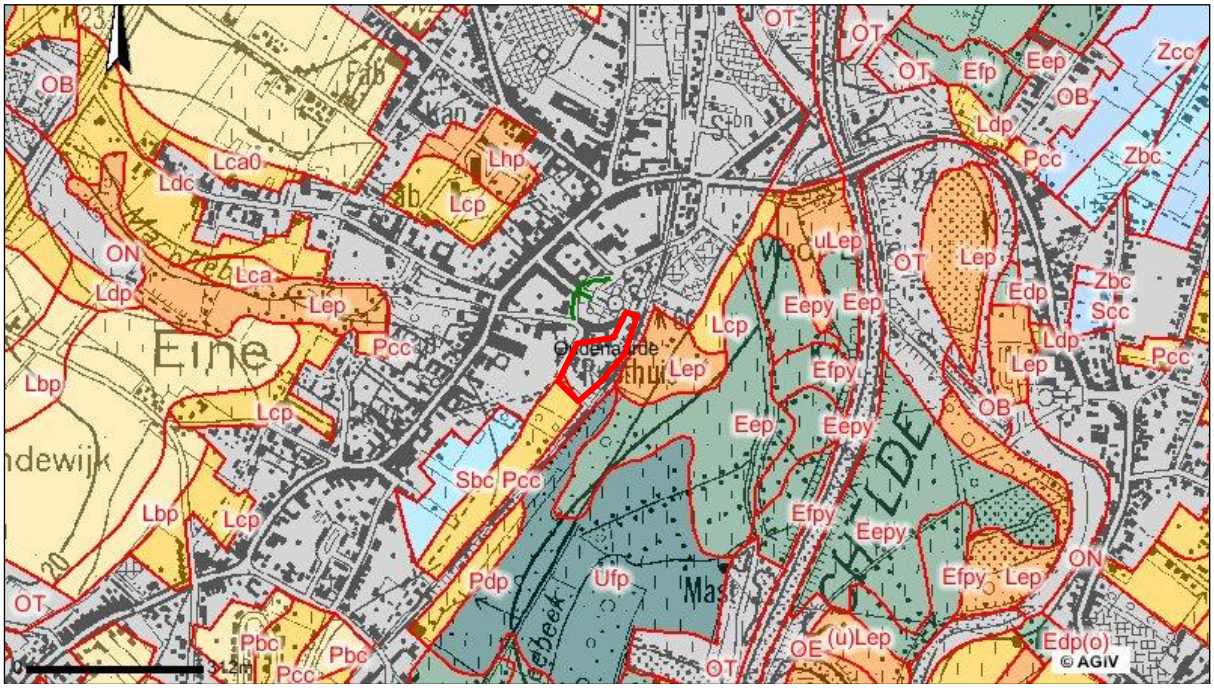

Fig. 16: Overzicht van het bodemlandschap met aanduiding van het onderzoeksgebied.

3.3 Bodemgenese en terreinwaarnemingen

3.3.1 Bodemgenese

Gronden zonder profielontwikkeling, de regosol, is de eerste fase in de pedogenetische ontwikkelingsgroep van een los sediment. Behalve de vorming van een humeuze A horizont hebben zich nog geen andere genetische horizonten ontwikkeld. Noch verwering, noch migratie van bodembestanddelen hebben het moedermateriaal aangetast. De beperkende factoren die oorzaak zijn van de afwezigheid van deze differentiatie zijn enerzijds de tijd en anderzijds een te hoge grondwaterstand. Daarom vindt men de meest voorkomende regosols ofwel op recente, boreale verstuivingsmaterialen, op alluvia of in natte gebieden met eutroof grondwater.
Op de stuifzanden wordt de profielopbouw gekenmerkt door een A-C horizontensequentie. Een zwak ontwikkelde donkerbruine (10YR 4/2) tot donkerbruingrijze (10YR 3/2) humus A horizont (ochric epipedon) rust op een bruin los zand (Psamment).

De hydromorfe regosols zijn in hoofdzaak Humaquepts. Ze vertonen vaak volgend profiel.
Ap: humushoudende bovengrond, zeer donker grijsbruin (10YR 3/2), soms roestig, ca. 20 cm dik,
Cg: moedermateriaal, grijsachtig met roodbruine roestvlekken, 10-100 cm dik,
G: grijsblauwe gereduceerde horizont.
In enkele gevallen beantwoordt bij deze natte gronden de oppervlakkige humushorizont, voor wat betreft humusgehalte, dikte en kleur, aan de criteria van een ochric epipedon en betreft het een Aquent.

In de niet hydromorfe regosols op alluvium is de stratificatie nog grotendeels bewaard en neemt het humusgehalte onregelmatig met de diepte af. Daarom behoren deze gronden tot de Udifluvents[25].

Fig. 17: De ligging van het referentieprofiel.

3.3.2 Terreinwaarnemingen (fig. 17)

In het referentieprofiel zijn 5 horizonten te onderscheiden [fig. 18 (1-5)]. De eerste 3 (H1 tot H3) zijn op basis van de de vele kalk- en baksteenfragmenten en de structuur te herleiden tot één pakket. Daarin heeft zich een een A horizont ontwikkeld. De afwezigheid van een duidelijke ploeglaag laat toe te veronderstellen dat deze zich niet onder akkerland heeft ontwikkeld. De structuur varieert naar beneden van kruimelig naar blokkig.
Er is een duidelijke textuurverandering waarneembaar in horizont 4. Deze is ook meer massief en vertoont duidelijk hydromorfe kenmerken, zoals roestverschijnselen.
Dieper gaat wordt de textuur zwaarder en verandert in klei.
De genese van de afzettingen is niet duidelijk. Mogelijk zijn ze te koppelen aan het alluvium van de Schelde maar het valt niet uit te sluiten dat ze binnen het overstromingsgebied van de Marollebeek te situeren zijn. Het valt op dat er ten westen van de bebouwde kom langs de Marollebeek Lep gronden gekarteerd zijn en deze gronden ook ten oosten ervan doorlopen (fig. 16), daar waar ook het projectgebied ligt.

[25] Sys & Vandenhoudt 1971: 30-31.

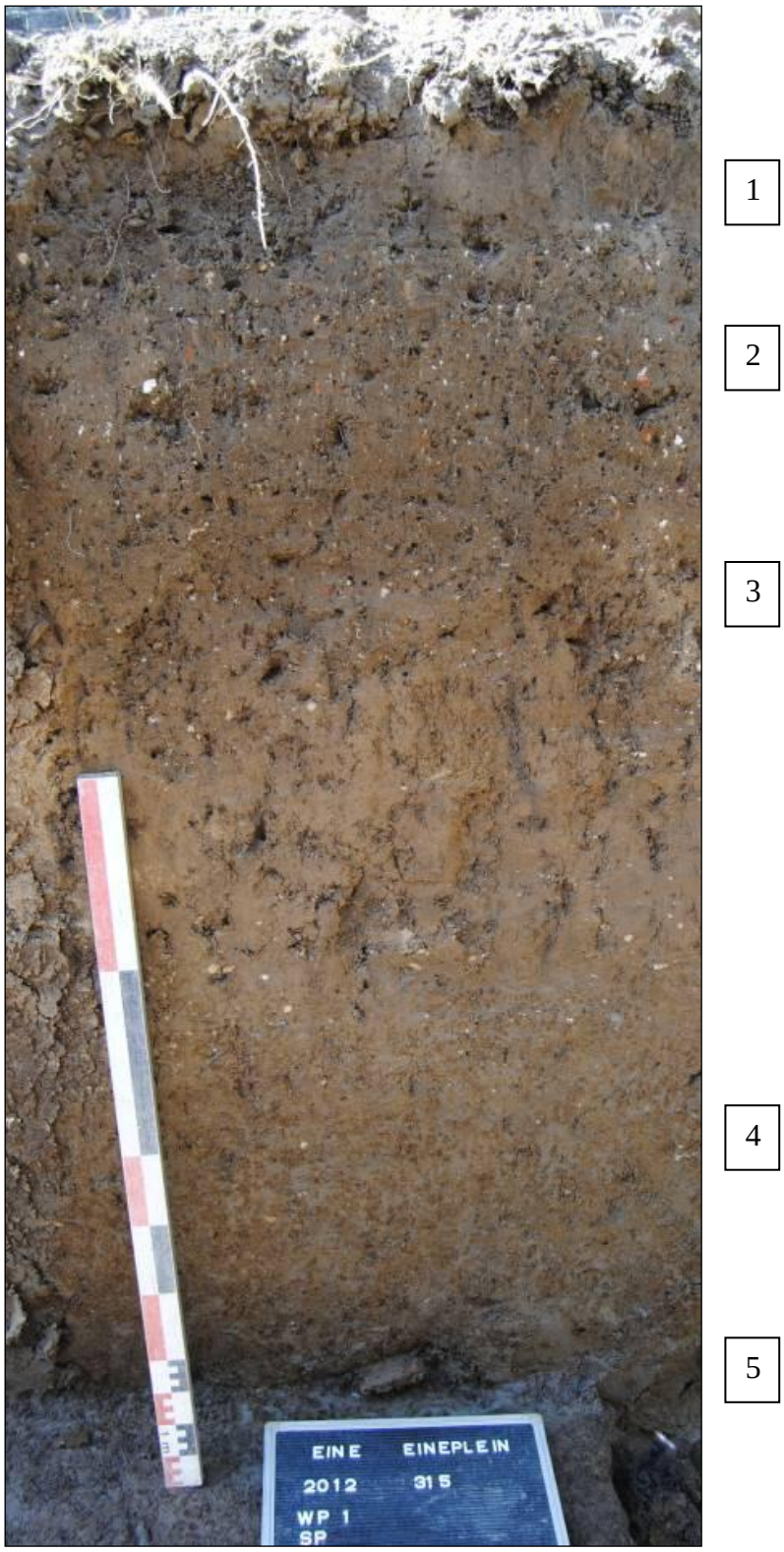

1

2

3

4

5

Fig. 18: Referenieprofiel met de antropogene bovenlaag (H1-H3).

Hoofdstuk 4 Werkmethode

Vanessa Vander Ginst & Maarten Smeets

In totaal werden 8 proefsleuven aangelegd binnen het projectgebied. Tijdens de startvergadering werd in overleg met Onroerend Erfgoed en de aannemer beslist om deze sleuven aan te leggen tussen de nog bestaande en af te breken huizen en tuinhuizen die zich nog op het terrein bevonden.
De keuze van de inplanting van de sleuven werd gedeeltelijk bepaald door praktische overwegingen. Zo kon in de meest noordelijke zone van het projectgebied enkel een sleuf evenwijdig aan de Kerkwegel worden gegraven (sleuf 1). Op het groter, onbebouwd gedeelte van het projectgebied tussen de bestaande huizen door werden de sleuven 2, 3 en 4 haaks op de Kerkwegel aangelegd om hiermee een coupe te verkrijgen van de mogelijke mottegracht die op deze plaats verwacht werd (fig. 19).
Ten zuiden van deze zone werden de sleuven met het afhellend terrein mee aangelegd (sleuven 8 en 5). Sleuf 5 kon tot in het zuiden van het projectgebied worden doorgetrokken. Helemaal in het zuiden tenslotte, werden nog 2 sleuven in de lengterichting van een weiland en haaks op de aanpalende weg aangelegd. De meest zuidelijke sleuf (sleuf 7) werd zoveel mogelijk naar het noorden toe aangelegd teneinde een in het landschap zichtbare verstoring te vermijden.

Waar mogelijk werden machinaal profielputten aangelegd. In de sleuven 2 en 4 werden geen profielputten gegraven aangezien anders de aangetroffen structuren zouden worden vernield. In sleuf 8 werd geen profielput gegraven omwille van de stabiliteit van de aanpalende tuinmuur en gebouw.
De diepste profielput, deze in sleuf 1, lag 2,48 m onder het maaiveld. Gezien de nabijheid van de nog aanwezige gebouwen en structuren werd besloten om geen nog diepere putten te graven.

De grootste sporenconcentratie bevond zich in de sleuven 2, 3 en 4. In sleuf 2 werden naast enkele aangetroffen structuren manueel proefputjes gegraven om de structuren in profiel te kunnen bekijken en om na te gaan of er oudere bouwfases aanwezig waren (fig. 20). In deze putjes werd telkens een bijkomende boring uitgevoerd. Deze boringen, met een maximale bijkomende diepte van ca. 1 m, leverden op deze locaties geen vondsten of aantoonbaar veranderende lagen op.
Algemeen moet opgemerkt worden dat het machinaal blootleggen van de meestal slecht bewaarde muur- en vloerresten vrij moeilijk was. Ook de aanwezige kiezellaag van de bodembedekking van de bestaande parking rond de sleuven 2, 3 en 4 zorgde voor de nodige extra hinder door het afkalven van de sleufwanden en het steeds in de sleuf vallen van de kiezels.
De aangetroffen structuren in deze drie sleuven (sleuf 2, 3 en 4) werden zo goed mogelijk vrijgelegd en opgeschoond.

Alle sporen en structuren werden digitaal ingemeten. Bij de beschrijving van de sporen werd gebruik gemaakt van de Harrismatrix.

Fig. 19: Zicht op de proefsleuven 2, 3 en 4.

Fig. 20: Zicht op de proefputten 1, 2 en 3.

Hoofdstuk 5 De resultaten van het archeologisch vooronderzoek

Vanessa Vander Ginst

In de sleuven 2, 3 en 4 werden resten van oudere bebouwing aangetroffen. Deze waren voornamelijk in sleuf 2 geconcentreerd. In sleuf 1 werd één muur aangetroffen, in de sleuven 5b en 6 respectievelijk de uitbraaksporen van twee muren en het uitbraakspoor van één muur. In de overige sleuven (sleuf 5a, 7 en 8) werden geen archeologisch relevante sporen gevonden.

In sleuf 2 werd over ca. 4 m een ca. 40 cm brede, noordwest-zuidoost georiënteerde muur (S 1) aangetroffen (fig. 21). Deze was opgebouwd uit bakstenen (21,5 x 10,5 cm en 22 x 10 cm) en een blok Doornikse kalksteen en was gemetseld met een zeer harde, licht grijswitte kalkmortel.
Tegen deze muur waren twee zijmuurtjes aangebouwd (S 2 en S 3). Het bakstenen muurtje ten noordoosten van muur S 1 is ca. 33 cm breed en gemetseld met een zeer harde lichtgrijze kalkmortel. Het tweede muurtje, ten zuidwesten, is ca. 24 cm breed en eveneens opgebouwd uit bakstenen (24,5 x 10 cm) met een zeer harde, lichtgrijze kalkmortel.
In een gegraven proefput (proefput 1) ten zuiden van muur S 1 blijkt dat deze slechts 15 cm diep bewaard bleef (fig. 22). Onder de muur bevond zich een redelijk homogeen donkergrijs-bruin pakket zandleem (S 48).

Ten zuidoosten van muur S 1 bevond zich een slecht bewaard bakstenen muurfragment (S 4) . Het is onduidelijk of muur S 1 een hoek naar het noordoosten toe maakt, of dat deze muur een fragment van een zijmuurtje is.
Meer naar het zuidoosten bevond zich een noordoost-zuidwest georiënteerd muurfragment dat uit twee bouwfases lijkt te bestaan (fig. 23). Het noordelijk deel is een bakstenen muurtje (S 7a) van ca. 30 cm dik. Dit lijkt te zijn verbreed (S 7 b) en verlengd met bakstenen en natuurstenen. In totaal is de muur ca. 60 cm breed. Aan de noordoostzijde lijkt hij te zijn afgebroken en over te gaan in een uitbraakspoor (S 8).
Tussen deze muur en muur S 1 liep een fragmentarisch bewaard muureiland van twee in verband gemetselde bakstenen muurtjes (S 5 en S 6) (fig. 24). Deze hadden een bewaarde oppervlakte van respectievelijk 49 x 26 cm en 24 x 73 cm en waren opgebouwd uit bakstenen in een zachte zandleem (fig. 25). De relatie tussen deze muurfragmenten en S 1 en S 7 is onduidelijk. De opbouw vertoont wel gelijkenissen met deze van muur S 7 a. Vermoedelijk zijn de muurtjes S 5 en S 6 ouder dan muur S 1 en muur S 7b.

Meer ten zuidoosten werd een volgend zeer fragmentair bewaard muurfragment (S 17) aangesneden met een gelijkaardig uitzicht als de muren S 5, S 6 en 7a. Het is onduidelijk of het gaat om een noordoost-zuidwest georiënteerde muur die afbuigt naar het noordwesten dan wel om een gedeeltelijk beschadigde noordoost-zuidwest georiënteerde muur. De muur had een maximale breedte van 36,5 cm en was opgebouwd uit baksteenbrokken met een harde, lichtgrijze zandmortel. Tegen deze muur bleef een eveneens fragmentarisch bewaarde vloer (of padje) (S 9) bewaard die bestond uit brokken natuursteen die in de onderliggende zandleem waren ingedrukt (fig. 26). Deze vloer lijkt niet tot tegen muur S 7 b door te lopen. Vermoedelijk werd deze vloer verstoord bij de verbreding van muur S 7 a en hoorde hij bij deze muur.
Ten noorden en ten zuiden van de samengestelde muur S 7a en S 7 b werd een proefput gegraven (respectievelijk proefput 2 en 3). Er kon worden vastgesteld dat zowel muur S 7a als muur S 7b slechts ca. 15 diep bewaard bewaard waren (fig. 27, 28 en 29). Onder vloer S 9 bevond zich geen oudere vloerfase.

Onder deze structuren bevond zich een redelijk homogene donkerbruine zandleemlaag.
In de profielput die aangelegd werd onder muur S 7a werden in een bruine, redelijk homogene laag zandleem (S 47) 9 fragmenten aardewerk (2012-315-007) van 4 individuen aangetroffen. Eén scherf is een fragment steengoed van een kleine kan uit Raeren (16de eeuw). Verder werd een bodemscherf, vermoedelijk van een pot, in rood aardewerk gevonden en een scherf in rood aardewerk.
Ook in de laag S 47, ten noorden van de muur S 7a werden 2 scherven (2012-315-009) in rood aardewerk gevonden, een daktegel en verschillende stukjes pleisterwerk.

In het zuiden van sleuf 2 bevonden zich ten zuiden van een recente verstoring (S 10) naast enkele fragmentarisch bewaarde muurfragmentjes (S 11, S 12, S 15, S 16 en S 18) zonder duidelijke onderlinge samenhang tevens een bakstenen waterput (S 14) (fig. 30) en een geïsoleerde vloer (S 13) (fig. 31).
De muren S 16 en S 18 bevonden zich net in de hoek van de aangelegde sleuf 2. Het betrof bakstenen muren met een harde, lichtgrijze zandmortel. Beide muren waren met cement bezet.
De vloer (S 13) bestond uit vierkante (16,5 x 16,5 cm), rode ceramiektegels in onregelmatig verband. Een profielput (profielput 4) ten westen van deze vloer toonde aan dat er zich geen oudere vloerfase onder bevond.
Op deze vloer (S 13) bevond zich een glasfragment (2012-315-005) dat waarschijnlijk van een recente fles (18de of 19de eeuw?) afkomstig is en een steel van een kleipijpje. Verder werden 13 scherven (2012-315-006) aangetroffen, waarvan 12 in rood aardewerk en 1 majolicascherf uit Makkum (Friesland). Deze scherven zijn tussen 1500 en 1800 te dateren.
Bij de aanleg van de profielput onder vloer S 13 werden 9 scherven (2012-315-002) gevonden in een redelijk zachte en redelijk homogene, bruine zandleemlaag (S 46). Het betreft scherven in rood aardewerk, waarvan 1 papkom met witte slib en kopergroen uit de 16de tot 18de eeuw, scherven in faience en majolica uit Makkum (Friesland). Dit ensemble dateert uit de 18de eeuw.

In de sleuven 3 en 4 werden minder structuren aangetroffen dan in sleuf 2.
In sleuf 3 (fig. 32) werden naast enkele geïsoleerde muurfragmentjes (S 21, S 22 en S 23) de slecht bewaarde resten aangetroffen van twee in verband staande muren (S 25 en S 26) (fig. 33).
Deze waren beide ca. 42 cm breed en gemetseld met baksteenbrokken in een harde, donkergele zandleemmortel.
Tegen de hoek die deze beide muren vormen bevond zich een recentere, noordwest-zuidoost georiënteerde muur (S 26) van ca. 34 cm breed, gemetseld met bakstenen en een lichtgrijze harde zandmortel. Deze muur (S 26) lijkt zelf verlengd te worden naar het zuidoosten toe met een bakstenen muur (S 27) die iets meer naar het oosten toe lijkt te lopen.
Bij het opschaven rond deze muren werden 4 fragmenten in rood aardewerk (2012-315-012) ingezameld. Drie ervan behoren waarschijnlijk tot éénzelfde individu, namelijk een 18de-eeuwse lollepot. Het andere fragment is de rand van een pot die mogelijk eveneens uit de 18de eeuw dateert, maar ook iets ruimer kan gedateerd worden.
In het oosten van deze sleuf bevonden zich twee recente verstoringen (S 29 en S 30). Een machinaal gegraven profielput in het uiterste oosten van deze sleuf toont aan dat het archeologische vlak naar het zuiden toe wat zakte tegenover de meer noordwaarts aangetroffen structuren in deze sleuf (fig. 34). Onder de puinlaag die zichtbaar is in het profiel bevond zich een harde en redelijk homogene donkergeel-lichtbruine zandleemlaag met onderaan een vochtige, grijsbruine zandleemlaag.

In sleuf 4 werd enkel een concentratie onregelmatig gekapte en ongekapte blokken natuursteen aangetroffen (fig. 35). Vermoedelijk gaat het om een weg. Op en doorheen deze blokken bevond zich

een noordwest-zuidoost georiënteerde lineaire structuur die opgebouwd was uit langwerpige blokken natuursteen die in de zandleem waren gedrukt. Vermoedelijk betreft het een afwateringssysteem.

In sleuf 1 werd één muur aangetroffen, in de sleuven 5b en 6 respectievelijk de uitbraaksporen van twee muren en het uitbraakspoor van één muur.
In sleuf 1 bevond zich een noordwest-zuidoost georiënteerde, ca. 55 cm brede bakstenen muur (S 34) gemetseld met een heel harde lichtgrijze kalkmortel.
Deze muur bevond zich in een lichtbruin pakket zandleem (laag 2 op fig. 18) en werd afgedekt door een donkerbruin pakket zandleem (S 49/ laag 1 op fig. 18). In deze laag 2 werden 2 scherven (2012-315-011) in rood aardewerk uit de late middeleeuwen of nieuwe tijd aangetroffen.

In sleuf 5b werden twee uitbraaksporen (S 39 en S 40) aangesneden die vermoedelijk de hoek van een gebouw vormen. Het gaat om een noordwest-zuidoost georiënteerd spoor (40 x 127 cm) en een noordoost-zuidwest georiënteerd spoor (80 cm breed) (fig. 36).

In sleuf 6 tenslotte bevond zich een eveneens noordoost-zuidwest georiënteerd uitbraakspoor van een muur (S 38). De orientatie wijkt af van het gelijkaardige spoor in de aanpalende sleuf 5b.

In sleuf 5 a werden totaal geen sporen gevonden. Sleuf 7 bleek volledig verstoord te zijn.

In sleuf 8 werd een rechthoekig, 75 cm breed uitbraakspoor (S 36) gevonden, vermoedelijk van een muur. Verder werd een spoor (S 19) aangetroffen met een onregelmatige vorm, een scherpe aflijning en een zwarte vulling met baksteen- houtskool- en kalkmortelspikkels. Ondanks de afwezigheid van materiaal, lijkt het omwille van zijn voorkomen om een recent spoor te gaan.
In het noordoosten van deze sleuf werd een opgaande bakstenen muur (S 45) aangetroffen, vermoedelijk van de kelder van het nog rechtstaande gebouw op deze plaats (fig. 37).

De aangetroffen structuren in de proefsleuven werden geprojecteerd op de Ferrariskaart (fig. 38) enerzijds en op de Atlas der Buurtwegen anderzijds (fig. 39 en 40). Hierbij werd voornamelijk de vorm van het kerkplein en de omliggende wegen gebruikt, aangezien op de Ferrariskerk de oriëntatie van de Sint-Eligiuskerk niet volledig klopt.
Volgens deze projectie komen de aangetroffen structuren in de sleuven 2, 3 en 4 niet op de Ferrariskaart (1771-1777) voor, maar wel op de recentere Atlas der Buurtwegen (rond 1840). Op basis van de cartografie lijkt het dan ook om structuren uit de nieuwste tijd te gaan. Toch kan niet worden uitgesloten dat de weergave van de huizen op de Ferrariskaart gewoon niet nauwkeurig genoeg is om hiervoor bruikbaar te zijn. Op de bedevaartsvaantjes uit 1664, hoewel uiteraard nog schetsmatiger weergegeven, lijkt anderzijds wel reeds bewoning voor te komen op deze plaats.
Op basis van de stratigrafie en het weliswaar zeer beperkt aantal dateerbare vondsten kan met de nodige voorzichtigheid gesteld worden dat de resten uit de sleuven 2, 3 en 4 uit de nieuwste tijd dateren, maar dat ze mogelijk teruggaan op bebouwing uit de postmiddeleeuwse periode.
De structuren uit de overige sleuven zijn op geen van de geraadpleegde cartografische bronnen aanwezig.

Fig. 21: Overzicht van sleuf 2 met de noordwest-zuidoost georiënteerde muur S 1 en ertegenaan gebouwd de bakstenen muurtjes S 2 en S 3.

Fig. 22: Muur S 1 in sleuf 2: profiel.

Fig. 23: Detail van de muren S 7a en S 7b in sleuf 2.

Fig. 24: De in verband staande muurfragmenten S 5 en S 6 in sleuf 2.

Fig. 25: De muren 7 a en b en de muur S 17 met de erbij aansluitende vloer S 9 in sleuf 2.

Fig. 26: Muur S 17 met de erbij aansluitende vloer van losse steenfragmenten (S 9) in sleuf 2.

Fig. 27: Coupe van muur S 7a en vloer S 9 in sleuf 2.

Fig. 28: Coupe van muur S 7a en vloer S 9 in sleuf 2: detail.

Fig. 29: Coupe van muur S 7b in sleuf 2.

Fig. 30: De muren S 16, S 18 en S 15 en de waterput S 14 in sleuf 2.

Fig. 31: De vloer uit vierkante ceramiektegels (S 13) in sleuf 2.

Fig. 32: Overzicht van sleuf 3.

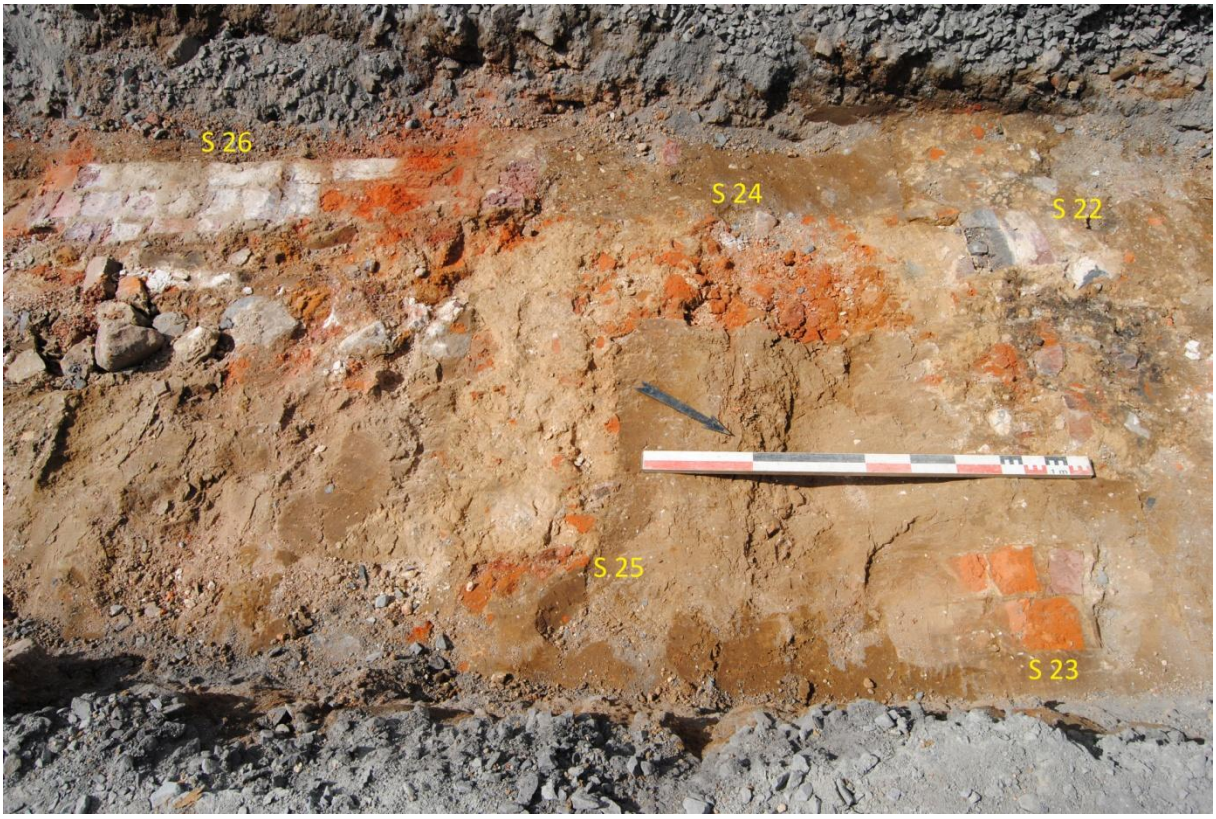

Fig. 33: De in verband staande muurresten S 25 en S 24 en de recentere muur S 26 in sleuf 3.

Fig. 34: Profielput in het zuiden van sleuf 3.

Fig. 35: Spoor 33 in sleuf 4.

Fig. 36: De uitbraaksporen S 39 en S 40 in sleuf 5b.

Fig. 37: De keldermuur (S 45) van het aanpalende gebouw.

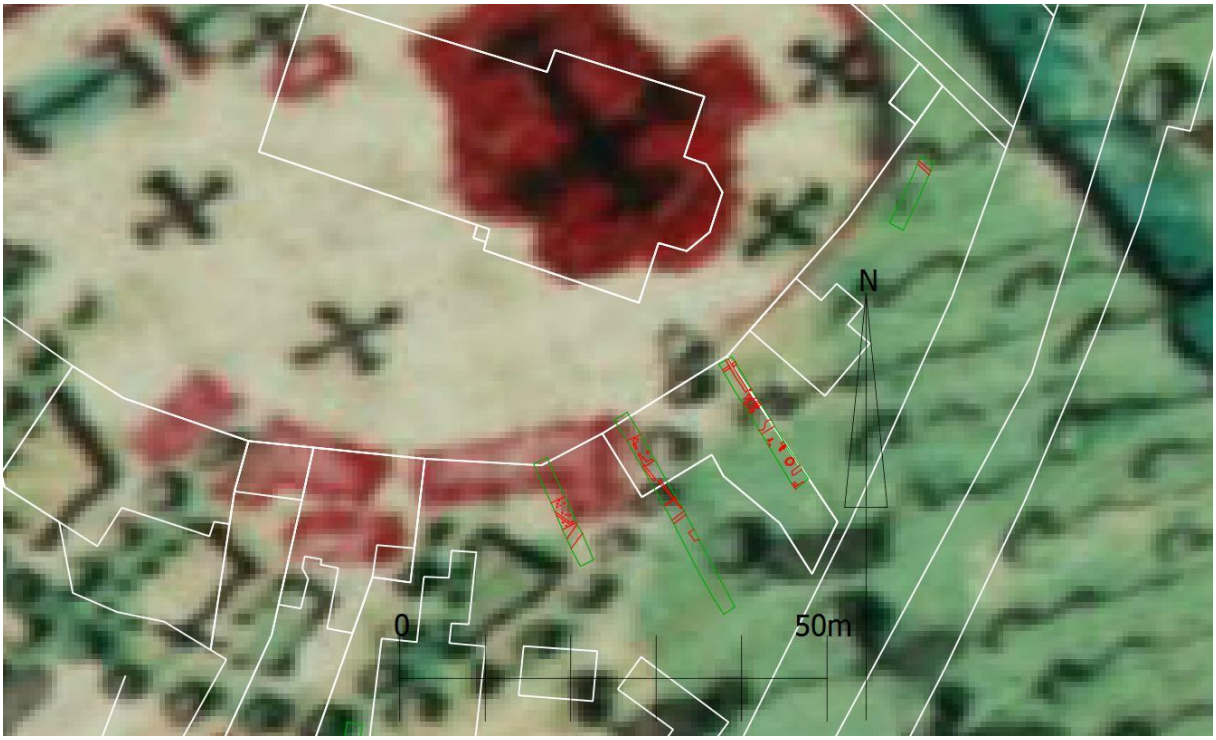

Fig. 38: De aangetroffen structuren in de sleuven 1, 2, 3 en 4 geprojecteerd op de Ferrariskaart.

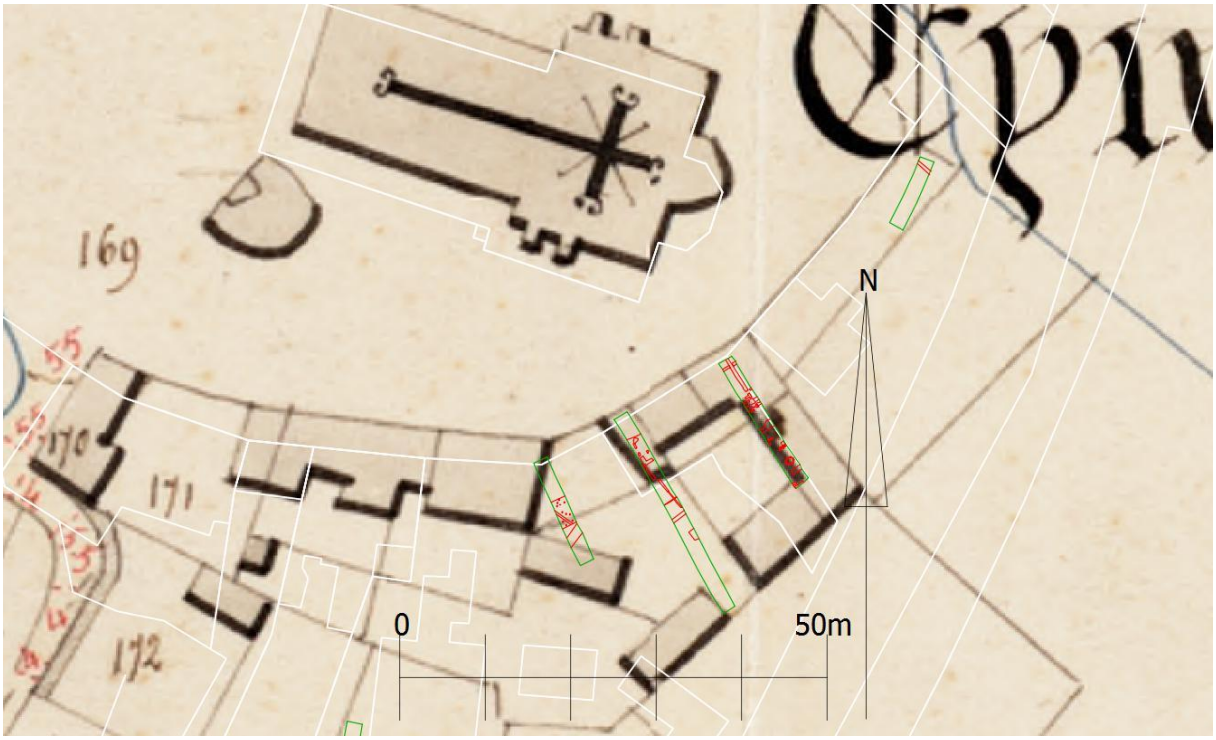

Fig. 39: De aangetroffen structuren in de sleuven 1, 2, 3 en 4 geprojecteerd op de Atlas der Buurtwegen.

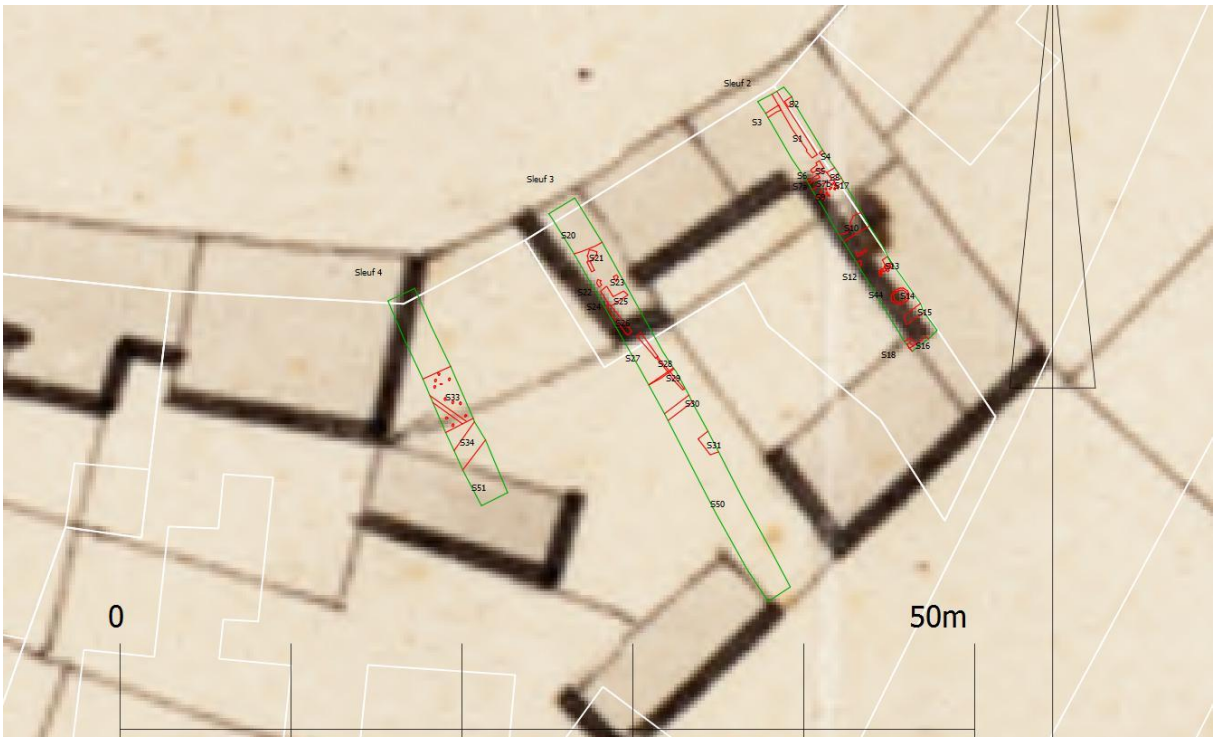

Fig. 40: De aangetroffen structuren in de sleuven 2, 3 en 4 geprojecteerd op de Atlas der Buurtwegen (detail).

Hoofdstuk 6 Besluit

Vanessa Vander Ginst & Maarten smeets

Conform art. 4 § 2 van het Decreet houdende Bescherming van het Archeologisch Patrimonium van 30 juni 1993 (B.S. 15.09.1993), gewijzigd bij decreet van 18 mei 1999 (B.S. 08.06.1999), 28 februari 2003 (B.S. 24.03.2003), 10 maart 2006 (B.S. 7.6.2006), 27 maart 2009 (B.S. 15.5.2009) en 18 november 2011 (B.S. 13.12.2011) zijn de eigenaar en de gebruiker ertoe gehouden de archeologische monumenten die zich op hun gronden bevinden te bewaren en te beschermen en ze voor beschadiging en vernieling te behoeden.

Daarom legde Onroerend Erfgoed in het kader van de bouw van een woon-en zorgcentrum op een terrein van ca. 0,5 ha ten zuidoosten van de Sint-Eligiuskerk in Eine een archeologisch vooronderzoek op om de archeologische potentie van het terrein in te schatten.
Het is duidelijk dat een gedeelte van het projectgebied is opgehoogd. Niet toevallig ligt onder de ophogingslaag een hydromorfe bodem. Hoogstwaarschijnlijk heeft men in het verleden gepoogd om het grondwater te ontlopen.
Het valt moeilijk te achterhalen of het hier om een archeologische laag gaat die verbonden is aan een beperkte ruimtelijke structuur of een intentionele, grootschalige landschapsverandering door ophoging.

Van de mottestructuur die op basis van een 16de-eeuwse kaart (fig. 4) tussen de kerk en de spoorweg gesitueerd wordt, werd geen spoor gevonden. Mogelijke begravingen rond de Sint-Eligiuskerk werden evenmin aangetroffen.
Wel werd in drie aanpalende sleuven (sleuven 2, 3 en 4) een concentratie van vrij slecht bewaarde muren en vloerniveaus aangetroffen. Ondanks de beperkte opengelegde zone zijn er duidelijk twee bouwfases in deze structuren herkenbaar. Op basis van de cartografische bronnen betreft de recentste fase mogelijk bebouwing uit de nieuwste tijd. Op basis van de stratigrafie en het aanwezige dateerbare vondstmateriaal dat in aangelegde proefputjes onder de stratigrafisch oudste structuren aangetroffen werd, kan de aanwezigheid van een oudere postmiddeleeuwse bewoningsfase niet uitgesloten worden.
In de onderzoeksagenda van het VIOE wordt gewag gemaakt van het ontbreken van onderzochte postmiddeleeuwse rurale sites. Het zeer beperkte aantal sporen en vondsten uit de postmiddeleeuwse periode lijkt evenwel geen bijkomend archeologisch onderzoek te rechtvaardigen. De meeste sporen dateren sowieso uit de nieuwste tijd.
Op basis van het vooronderzoek wordt dan ook gesuggereerd om het terrein vrij te geven voor verder archeologisch onderzoek. Het officieel vrijgeven van het terrein gebeurt door Onroerend Erfgoed.

Ondanks het vrijgeven van het terrein blijven de algemene bepalingen die voorzien zijn in:

-het decreet van 30 juni 1993 houdende bescherming van het archeologisch patrimonium, gewijzigd bij de decreten van 18 mei 1999, 28 februari 2003, 10 maart 2006, 27 maart 2009 en 18 november 2011(BS 08.06.1999, 24.03.2003, 07.06.2006, 15.5.2009 en 13.12.2011)

-en het besluit van de Vlaamse regering van 20 april 1994 tot uitvoering van het decreet van 30 juni 1993 houdende de bescherming van het archeologisch patrimonium, gewijzigd bij besluiten van de Vlaamse Regering van 12 december 2003, 23 juni 2006, 9 mei 2008, 4 december 2009, 1 april 2011 en 10 juni 2011

van toepassing, meer bepaald voor de bepalingen over de meldingsplicht van eventuele toevalsvondsten tijdens het verdere verloop van de werken.

Bibliografie

BERINGS G. 1985: Geschiedenis en archeologie: de vroeg-middeleeuwse bewoning in het Oudenaardse, in: *Archaeologia Belgica* 1986/2, pp. 267-276.

BERINGS G. 1989: *Landschap, geschiedenis en archeologie in het Oudenaardse*, Oudenaarde.

BOGEMANS F. 2007: *Kaartblad 29 Kortrijk. Toelichting bij de Quartairgeologische Kaart*, Brussel.

CALLEBAUT D. 1979: De burcht van de Heren van Eine (O.-Vl.), in: *Archeologie* 1979, 2, p. 55.

CALLEBAUT D. 1980: De burcht van de heren van Eine, *Archaeologia Belgica* 223, p. 118-121.

CALLEBAUT D. 1980: De burcht van de Heren van Eine, in: *Archaeologia Mediaevalis*, jg. 3, p. 36-37.

DE DECKER S. 1998: *Vanuit de hoogte, een vergelijkende studie van de inplanting van castrale mottes in Oost-Vlaanderen*, onuitgegeven licentiaatsverhandeling Gent.

DEVOS P. 1993: *De Sint-Eligiuskerk te Eine, een romaanse kollegiale en haar crypte*, Gent.

JACOBS P., DE CEUKELAIRE M., DE BREUCK W. & DE MOOR G. 1999: *Kaartblad 29 Kortrijk. Toelichtingen bij de geologische kaart van België - Vlaams Gewest*, Brussel.

SYS C. & VANDENHOUDT H. 1967: *Kaartblad 84 E., 1:20.000*, Brussel.

SYS C. & VANDENHOUDT H. 1971: *Bodemkaart van België, Verklarende tekst bij het kaartblad Oudenaarde 84 E*, Brussel.

VAN CAUWENBERGHE E. 1859: *L'Ommeganck. Les anciennes cavalcades d'Eyne*, Gent.

VAN RANST E. & SYS C. 2000: *Eenduidige legende voor de digitale bodemkaart van Vlaanderen (schaal 1:20.000)*, Brussel.

Bijlagen

Bijlage 1: Sporeninventaris

Een volledige beschrijving van de verschillende sporen is terug te vinden in de digitaal meegeleverde databank.

Spoornummer	Sleuf	Aard
1	2	Muur
2	2	Muur
3	2	Muur
4	2	Muur
5	2	Muur
6	2	Muur
7	2	Muur
8	2	Muur
9	2	Vloer
10	2	Structuur
11	2	Muur
12	2	Muur
13	2	Vloer
14	2	Structuur
15	2	Muur
16	2	Muur
17	2	Muur
18	2	Muur
19	8	Kuil
20	3	Laag
21	3	Structuur
22	3	Muur
23	3	Muur
24	3	Muur
25	3	Muur
26	3	Muur
27	3	Muur
28	3	Muur
29	3	Structuur
30	3	Structuur
31	3	Kuil
32	4	Laag
33	4	Weg?
34	1	Muur
35	8	Vulling

36	8	Kuil
37	8	Laag
38	6	Muur
39	5b	Muur
40	5b	Muur
41	1, 5a en 6	Laag
42	5b en 8	Laag
43	7	Laag
44	1	Laag
45	8	Structuur
46	1	Laag
47	1	Laag
48	1	Laag
49	1	Laag
50	3	Laag

Bijlage 2: Vondsteninventaris

Vondstnummer	Sleuf	Spoornummer	Materiaal	Aantal	Datering
2012-315-001	2	Op 13	Kleipijp	1	
2012-315-002	2	46 (onder 13)	Ceramiek	9	18de eeuw
2012-315-003	2	46 (onder 13)	Bot	7	
2012-315-004	2	46 (onder 13)	Kleipijp	2	
2012-315-005	2	Op 13	Glas	1	18de of 19 de eeuw
2012-315-006	2	Op S 9	Ceramiek	13	1500-1800
2012-315-007	2	47 (onder S 7)	Ceramiek	9	Postmiddeleeuws
2012-315-008	2	47 (onder S 7)	Bot	1	
2012-315-009	2	47	Ceramiek	3	
2012-315-010	2	47	Pleister		
2012-315-011	1	49	Ceramiek	2	Late middeleeuwen of nieuwe tijd
2012-315-012	3	50	Ceramiek	4	18de eeuw

Bijlage 3: Fotoinventaris

Inv. Nr.	Sleuf	Spoor	Aard
2012-315-001			Algemeen overzicht
2012-315-002			Algemeen overzicht
2012-315-003			Algemeen overzicht
2012-315-004			Algemeen overzicht
2012-315-005			Algemeen overzicht
2012-315-006			Algemeen overzicht
2012-315-007			Algemeen overzicht
2012-315-008			Algemeen overzicht
2012-315-009			Algemeen overzicht
2012-315-010			Algemeen overzicht
2012-315-011			Algemeen overzicht
2012-315-012			Algemeen overzicht
2012-315-013			Algemeen overzicht
2012-315-014			Algemeen overzicht
2012-315-015			Algemeen overzicht
2012-315-016			Algemeen overzicht
2012-315-017			Algemeen overzicht
2012-315-018			Algemeen overzicht
2012-315-019			Algemeen overzicht
2012-315-020			Algemeen overzicht
2012-315-021			Algemeen overzicht
2012-315-022	1		Overzicht
2012-315-023	1		Overzicht
2012-315-024	1		Overzicht
2012-315-025	1		Profiel
2012-315-026	1		Profiel
2012-315-027	1		Profiel
2012-315-028	1		Profiel
2012-315-029	1		Profiel
2012-315-030	1		Profiel
2012-315-031	1		Overzicht
2012-315-032	1		Overzicht
2012-315-033	1		Overzicht
2012-315-034	1		Profiel
2012-315-035	1		Profiel
2012-315-036	1		Profiel
2012-315-037	1		Profiel
2012-315-038	1		Profiel

2012-315-039	1		Profiel
2012-315-040	1		Profiel
2012-315-041	2		Overzicht
2012-315-042	2		Overzicht
2012-315-043	2		Overzicht
2012-315-044	2	1, 2 en 3	Vlak
2012-315-045	2	1, 2 en 3	Vlak
2012-315-046	2	1, 2 en 3	Vlak
2012-315-047	2	1, 2 en 3	Vlak
2012-315-048	2	1, 2 en 3	Vlak
2012-315-049	2	1, 2 en 3	Vlak
2012-315-050	2	1, 2 en 3	Vlak
2012-315-051	2		Overzicht
2012-315-052	2		Overzicht
2012-315-053	2		Overzicht
2012-315-054	2		Overzicht
2012-315-055	2		Overzicht
2012-315-056	2		Overzicht
2012-315-057	2		Overzicht
2012-315-058	2		Overzicht
2012-315-059	2		Overzicht
2012-315-060	2		Overzicht
2012-315-061	2	5 en 6	Vlak
2012-315-062	2	5 en 6	Vlak
2012-315-063	2	5 en 6	Vlak
2012-315-064	2	5 en 6	Vlak
2012-315-065	2	5 en 6	Vlak
2012-315-066	2	5 en 6	Vlak
2012-315-067	2	5 en 6	Vlak
2012-315-068	2	7	Vlak
2012-315-069	2	7	Vlak
2012-315-070	2	7	Vlak
2012-315-071	2	7	Vlak
2012-315-072	2	10	Vlak
2012-315-073	2	10	Vlak
2012-315-074	2	10	Vlak
2012-315-075	2		Overzicht
2012-315-076	2		Overzicht
2012-315-077	2		Overzicht
2012-315-078	2	13	Vlak
2012-315-079	2	13	Vlak

2012-315-080	2	13	Vlak
2012-315-081	2	14 en 15	Vlak
2012-315-082	2	14 en 15	Vlak
2012-315-083	2	14 en 15	Vlak
2012-315-084	2	14 en 15	Vlak
2012-315-085	2	14 en 15	Vlak
2012-315-086	2	14 en 15	Vlak
2012-315-087	2	14 en 15	Vlak
2012-315-088	2	14 en 15	Vlak
2012-315-089	2	16, 18 en 15	Vlak
2012-315-090	2	16, 18 en 15	Vlak
2012-315-091	2	16, 18 en 15	Vlak
2012-315-092	2		Overzicht
2012-315-093	2		Overzicht
2012-315-094	2		Overzicht
2012-315-095	2		Overzicht
2012-315-096	2	16, 18, 15 en 14	Vlak
2012-315-097	2	16, 18, 15 en 14	Vlak
2012-315-098	2	16, 18, 15 en 14	Vlak
2012-315-099	2	15 en 14	Vlak
2012-315-100	2	15 en 14	Vlak
2012-315-101	2	15 en 14	Vlak
2012-315-102	2	16 en 18	Vlak
2012-315-103	2	16 en 18	Vlak
2012-315-104	2	15	Vlak
2012-315-105	2	15	Vlak
2012-315-106	2	13	Vlak
2012-315-107	2	13	Vlak
2012-315-108	2	13	Vlak
2012-315-109	2	12 en 11	Vlak
2012-315-110	2	12 en 11	Vlak
2012-315-111	2	12 en 11	Vlak
2012-315-112	2	9	Vlak
2012-315-113	2	9	Vlak
2012-315-114	2	9	Vlak
2012-315-115	2	9	Overzicht
2012-315-116	2	9	Overzicht
2012-315-117	2	9	Overzicht
2012-315-118	2	7	Vlak
2012-315-119	2	7	Vlak
2012-315-120	2	1, 2 en 3	Vlak

2012-315-121	2	1, 2 en 3	Vlak
2012-315-122	2	1, 2 en 3	Vlak
2012-315-123	2	9	Vlak
2012-315-124	2	9	Vlak
2012-315-125	2	9	Vlak
2012-315-126	2	9	Vlak
2012-315-127	2	9	Vlak
2012-315-128	2	9	Vlak
2012-315-129	2	9	Vlak
2012-315-130	2	9	Vlak
2012-315-131	2	9	Vlak
2012-315-132	2	9	Vlak
2012-315-133	2	9	Vlak
2012-315-134	2	9	Vlak
2012-315-135	2	9	Vlak
2012-315-136	2	9	Vlak
2012-315-137	2	13	Vlak
2012-315-138	2	13	Vlak
2012-315-139	2	13	Vlak
2012-315-140	2	13	Vlak
2012-315-141	2	13	Vlak
2012-315-142	2	13	Vlak
2012-315-143	2	13	Vlak
2012-315-144	2	13	Vlak
2012-315-145	2	13	Vlak
2012-315-146	2	13	Vlak
2012-315-147	2	13	Vlak
2012-315-148	2	13	Vlak
2012-315-149	2	13	Vlak
2012-315-150	2		Overzicht
2012-315-151	2		Overzicht
2012-315-152	2	1	Profiel
2012-315-153	2	1	Profiel
2012-315-154	2	9	Profiel
2012-315-155	2	9	Profiel
2012-315-156	2	13	Profiel
2012-315-157	2	13	Profiel
2012-315-158	2	1	Profiel
2012-315-159	2	1	Profiel
2012-315-160	2	1	Profiel
2012-315-161	2	7	Profiel

2012-315-162	2	7	Profiel
2012-315-163	2	7	Profiel
2012-315-164	2	7	Profiel
2012-315-165	2	7	Profiel
2012-315-166	2	7	Profiel
2012-315-167	2	9	Profiel
2012-315-168	2	9	Profiel
2012-315-169	2	9	Profiel
2012-315-170	2	9	Profiel
2012-315-171	2	9	Profiel
2012-315-172	2	9	Profiel
2012-315-173	2	9	Profiel
2012-315-174	2	9	Profiel
2012-315-175	2	9	Profiel
2012-315-176	2	9	Profiel
2012-315-177	2	9	Profiel
2012-315-178	2	9	Profiel
2012-315-179	2	9	Profiel
2012-315-180	2		Overzicht
2012-315-181	2		Overzicht
2012-315-182	2		Overzicht
2012-315-183	2		Overzicht
2012-315-184	2		Overzicht
2012-315-185	2		Overzicht
2012-315-186	2		Overzicht
2012-315-187	2		Overzicht
2012-315-188	2		Overzicht
2012-315-189	2		Overzicht
2012-315-190	2		Overzicht
2012-315-191	2		Overzicht
2012-315-192	2		Overzicht
2012-315-193	2	9 en 7	Profiel
2012-315-194	2	9 en 7	Profiel
2012-315-195	2	9 en 7	Profiel
2012-315-196	2	9 en 7	Profiel
2012-315-197	2	9 en 7	Profiel
2012-315-198	2	9 en 7	Profiel
2012-315-199	2	9 en 7	Profiel
2012-315-200	2	9 en 7	Profiel
2012-315-201	2	9 en 7	Profiel
2012-315-202	2	9 en 7	Profiel

2012-315-203	2	9 en 7	Profiel
2012-315-204	2	9 en 7	Profiel
2012-315-205	2	9 en 7	Profiel
2012-315-206	2	9 en 7	Profiel
2012-315-207	2	7	Profiel
2012-315-208	2	7	Profiel
2012-315-209	2	7	Profiel
2012-315-210	2	7	Profiel
2012-315-211	2	7	Profiel
2012-315-212	2	7	Profiel
2012-315-213	2	7	Profiel
2012-315-214	2	7	Profiel
2012-315-215	2	7	Profiel
2012-315-216	2	9 en 17	Vlak
2012-315-217	2	9 en 17	Vlak
2012-315-218	2	9 en 17	Vlak
2012-315-219	2	9 en 17	Vlak
2012-315-220	2	9 en 17	Vlak
2012-315-221	2	9 en 17	Vlak
2012-315-222	2	9 en 17	Vlak
2012-315-223	2	7	Vlak
2012-315-224	2	7	Vlak
2012-315-225	2	7	Vlak
2012-315-226	2	7	Vlak
2012-315-227	2	7	Vlak
2012-315-228	2		Profiel
2012-315-229	2		Profiel
2012-315-230	2		Profiel
2012-315-231	2		Profiel
2012-315-232	2		Profiel
2012-315-233	2		Profiel
2012-315-234	2		Profiel
2012-315-235	2	5 en 6	Vlak
2012-315-236	2	5 en 6	Vlak
2012-315-237	2	5 en 6	Vlak
2012-315-238	2	5 en 6	Vlak
2012-315-239	2	5 en 6	Vlak
2012-315-240	2	5 en 6	Vlak
2012-315-241	2	5 en 6	Vlak
2012-315-242	2	5 en 6	Vlak
2012-315-243	2	5 en 6	Vlak

2012-315-244	2		Profiel
2012-315-245	2		Profiel
2012-315-246	2		Profiel
2012-315-247	2		Profiel
2012-315-248	2		Profiel
2012-315-249	2		Profiel
2012-315-250	2		Profiel
2012-315-251	2		Profiel
2012-315-252	2		Profiel
2012-315-253	2		Profiel
2012-315-254	2	7	Profiel
2012-315-255	2	7	Profiel
2012-315-256	2	7	Profiel
2012-315-257	2	7	Profiel
2012-315-258	2	7	Profiel
2012-315-259	2	7	Profiel
2012-315-260	2	7	Profiel
2012-315-261	2	7	Profiel
2012-315-262	2	7	Profiel
2012-315-263	2	7	Profiel
2012-315-264	2	7	Profiel
2012-315-265	2	7	Profiel
2012-315-266	2	7	Profiel
2012-315-267	2	5 en 6	Vlak
2012-315-268	2	5 en 6	Vlak
2012-315-269	2	5 en 6	Vlak
2012-315-270	3		Overzicht
2012-315-271	3		Overzicht
2012-315-272	3		Overzicht
2012-315-273	3		Overzicht
2012-315-274	3		Overzicht
2012-315-275	3		Overzicht
2012-315-276	3		Overzicht
2012-315-277	3		Overzicht
2012-315-278	3		Overzicht
2012-315-279	3		Overzicht
2012-315-280	3		Overzicht
2012-315-281	3		Overzicht
2012-315-282	3		Overzicht
2012-315-283	3		Overzicht
2012-315-284	3		Overzicht

2012-315-285	3		Overzicht
2012-315-286	3		Overzicht
2012-315-287	3		Overzicht
2012-315-288	3		Overzicht
2012-315-289	3		Overzicht
2012-315-290	3		Overzicht
2012-315-291	3		Overzicht
2012-315-292	3	21	Vlak
2012-315-293	3	21	Vlak
2012-315-294	3	21	Vlak
2012-315-295	3	21	Vlak
2012-315-296	3	24	Vlak
2012-315-297	3	24	Vlak
2012-315-298	3	24	Vlak
2012-315-299	3	24	Vlak
2012-315-300	3	24	Vlak
2012-315-301	3	24	Vlak
2012-315-302	3	25 en 24	Vlak
2012-315-303	3	25 en 24	Vlak
2012-315-304	3	25 en 24	Vlak
2012-315-305	3	25 en 24	Vlak
2012-315-306	3	25 en 24	Vlak
2012-315-307	3	25 en 24	Vlak
2012-315-308	3		Overzicht
2012-315-309	3		Overzicht
2012-315-310	3	25 en 24	Vlak
2012-315-311	3	25 en 24	Vlak
2012-315-312	3	25 en 24	Vlak
2012-315-313	3	26	Vlak
2012-315-314	3	26	Vlak
2012-315-315	3	26	Vlak
2012-315-316	3	26	Vlak
2012-315-317	3	26	Vlak
2012-315-318	3	26	Vlak
2012-315-319	3	26	Vlak
2012-315-320	3	27	Vlak
2012-315-321	3	27	Vlak
2012-315-322	3	27	Vlak
2012-315-323	3		Overzicht
2012-315-324	3		Overzicht
2012-315-325	3		Overzicht

2012-315-326	3		Overzicht
2012-315-327	3		Overzicht
2012-315-328	3		Overzicht
2012-315-329	3		Overzicht
2012-315-330	3		Overzicht
2012-315-331	3		Overzicht
2012-315-332	3		Overzicht
2012-315-333	3		Overzicht
2012-315-334	3		Overzicht
2012-315-335	3		Overzicht
2012-315-336	3		Overzicht
2012-315-337	3		Overzicht
2012-315-338	3		Overzicht
2012-315-339	3		Overzicht
2012-315-340	3		Overzicht
2012-315-341	3	31	Vlak
2012-315-342	3	31	Vlak
2012-315-343	3	31	Vlak
2012-315-344	3		Overzicht
2012-315-345	3		Overzicht
2012-315-346	3		Overzicht
2012-315-347	3		Overzicht
2012-315-348	3		Profiel
2012-315-349	3		Profiel
2012-315-350	3		Profiel
2012-315-351	3		Profiel
2012-315-352	3		Profiel
2012-315-353	3		Profiel
2012-315-354	3		Profiel
2012-315-355	3		Profiel
2012-315-356	3		Profiel
2012-315-357	3		Profiel
2012-315-358	3		Profiel
2012-315-359	3		Profiel
2012-315-360	3		Profiel
2012-315-361	3		Profiel
2012-315-362	3		Profiel
2012-315-363	3		Profiel
2012-315-364	3		Profiel
2012-315-365	3		Profiel
2012-315-366	3		Profiel

2012-315-367	3		Profiel
2012-315-368	3		Profiel
2012-315-369	3		Profiel
2012-315-370	4		Overzicht
2012-315-371	4		Overzicht
2012-315-372	4		Overzicht
2012-315-373	4	33 en 35	Vlak
2012-315-374	4	33 en 35	Vlak
2012-315-375	4	33 en 35	Vlak
2012-315-376	4	33 en 35	Vlak
2012-315-377	4	33 en 35	Vlak
2012-315-378	4	33 en 35	Vlak
2012-315-379	4	33 en 35	Vlak
2012-315-380	4	33 en 35	Vlak
2012-315-381	4	33 en 35	Vlak
2012-315-382	4	33 en 35	Vlak
2012-315-383	4	33 en 35	Vlak
2012-315-384	4	33 en 35	Vlak
2012-315-385	4	33 en 35	Vlak
2012-315-386	4	33 en 35	Vlak
2012-315-387	4	33 en 35	Vlak
2012-315-388	4	33 en 35	Vlak
2012-315-389	4	33 en 35	Vlak
2012-315-390	4	33 en 35	Vlak
2012-315-391	4	33 en 35	Vlak
2012-315-392	4	33 en 35	Vlak
2012-315-393	4	33 en 35	Vlak
2012-315-394	5		Overzicht
2012-315-395	5		Overzicht
2012-315-396	5		Overzicht
2012-315-397	5		Overzicht
2012-315-398	5		Overzicht
2012-315-399	5		Overzicht
2012-315-400	5		Overzicht
2012-315-401	5		Overzicht
2012-315-402	5		Overzicht
2012-315-403	5		Overzicht
2012-315-404	5		Profiel
2012-315-405	5		Profiel
2012-315-406	5		Profiel
2012-315-407	5		Overzicht

2012-315-408	5		Overzicht
2012-315-409	5		Overzicht
2012-315-410	5	39 en 40	Vlak
2012-315-411	5	39 en 40	Vlak
2012-315-412	5	39 en 40	Vlak
2012-315-413	5	39	Vlak
2012-315-414	5	39	Vlak
2012-315-415	5		Overzicht
2012-315-416	5		Overzicht
2012-315-417	5		Overzicht
2012-315-418	5	40	Vlak
2012-315-419	5	40	Vlak
2012-315-420	5	40	Vlak
2012-315-421	5	39	Vlak
2012-315-422	5	39	Vlak
2012-315-423	5	39	Vlak
2012-315-424	5		Profiel
2012-315-425	5		Profiel
2012-315-426	5		Profiel
2012-315-427	5		Profiel
2012-315-428	5		Profiel
2012-315-429	5		Profiel
2012-315-430	5		Profiel
2012-315-431	5		Profiel
2012-315-432	5		Profiel
2012-315-433	5		Profiel
2012-315-434	6		Profiel
2012-315-435	6		Profiel
2012-315-436	6		Profiel
2012-315-437	6		Overzicht
2012-315-438	6		Overzicht
2012-315-439	6		Overzicht
2012-315-440	6		Overzicht
2012-315-441	6		Overzicht
2012-315-442	6		Overzicht
2012-315-443	6		Overzicht
2012-315-444	5	39	Vlak
2012-315-445	5	39	Vlak
2012-315-446	5	39	Vlak
2012-315-447	5	39	Vlak
2012-315-448	5	39	Vlak

2012-315-449	6	38	Vlak
2012-315-450	6	38	Vlak
2012-315-451	6	38	Vlak
2012-315-452	6		Profiel
2012-315-453	6		Profiel
2012-315-454	6		Profiel
2012-315-455	6		Profiel
2012-315-456	6		Profiel
2012-315-457	6		Profiel
2012-315-458	7		Profiel
2012-315-459	7		Profiel
2012-315-460	7		Profiel
2012-315-461	7		Profiel
2012-315-462	7		Profiel
2012-315-463	7		Profiel
2012-315-464	7		Overzicht
2012-315-465	7		Overzicht
2012-315-466	7		Overzicht
2012-315-467	7		Overzicht
2012-315-468	7		Overzicht
2012-315-469	7		Overzicht
2012-315-470	7		Overzicht
2012-315-471	7		Overzicht
2012-315-472	7		Overzicht
2012-315-473	7		Overzicht
2012-315-474	7		Overzicht
2012-315-475	8		Overzicht
2012-315-476	8		Overzicht
2012-315-477	8		Overzicht
2012-315-478	8		Overzicht
2012-315-479	8		Overzicht
2012-315-480	8		Overzicht
2012-315-481	8		Overzicht
2012-315-482	8		Overzicht
2012-315-483	8	45	Vlak
2012-315-484	8	45	Vlak
2012-315-485	8	45	Vlak
2012-315-486	8	45	Vlak
2012-315-487	8	45	Vlak
2012-315-488	8		Profiel
2012-315-489	8		Profiel

2012-315-490	8		Profiel
2012-315-491	8		Profiel
2012-315-492	8	45	Vlak
2012-315-493	8	45	Vlak
2012-315-494	8	45	Vlak
2012-315-495	8	45	Vlak

Bijlage 4: Harris-matrix per sleuf

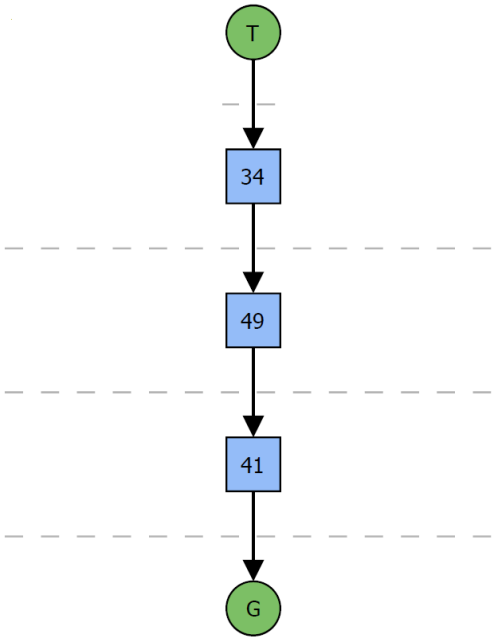

Sleuf 1

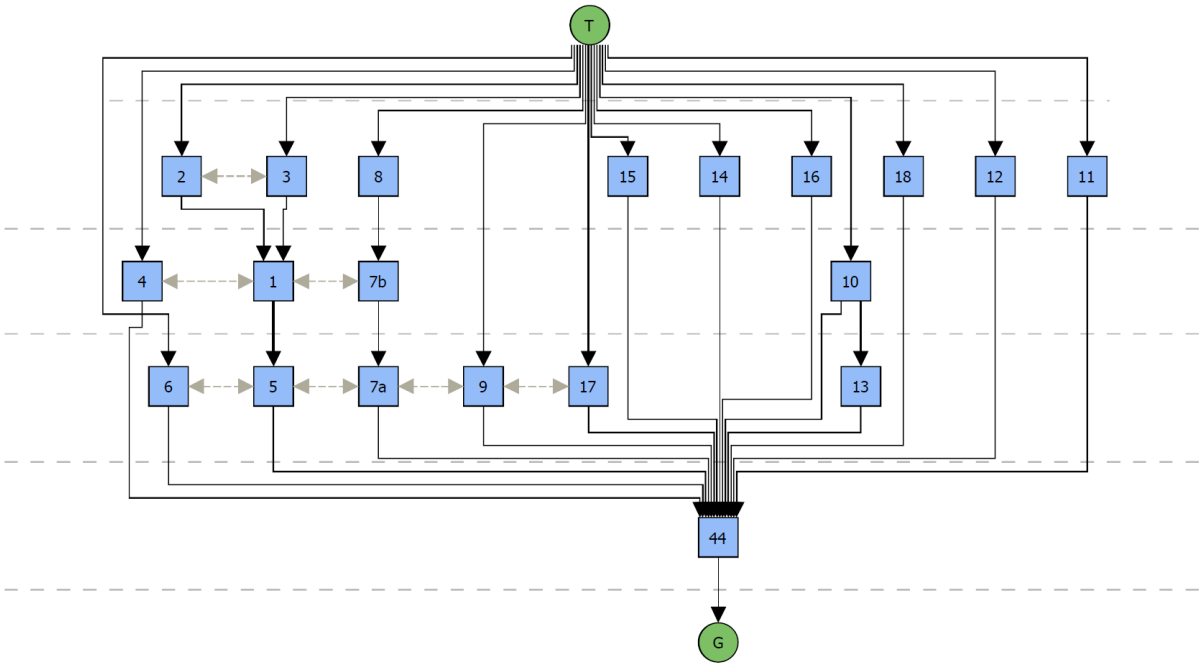

Sleuf 2

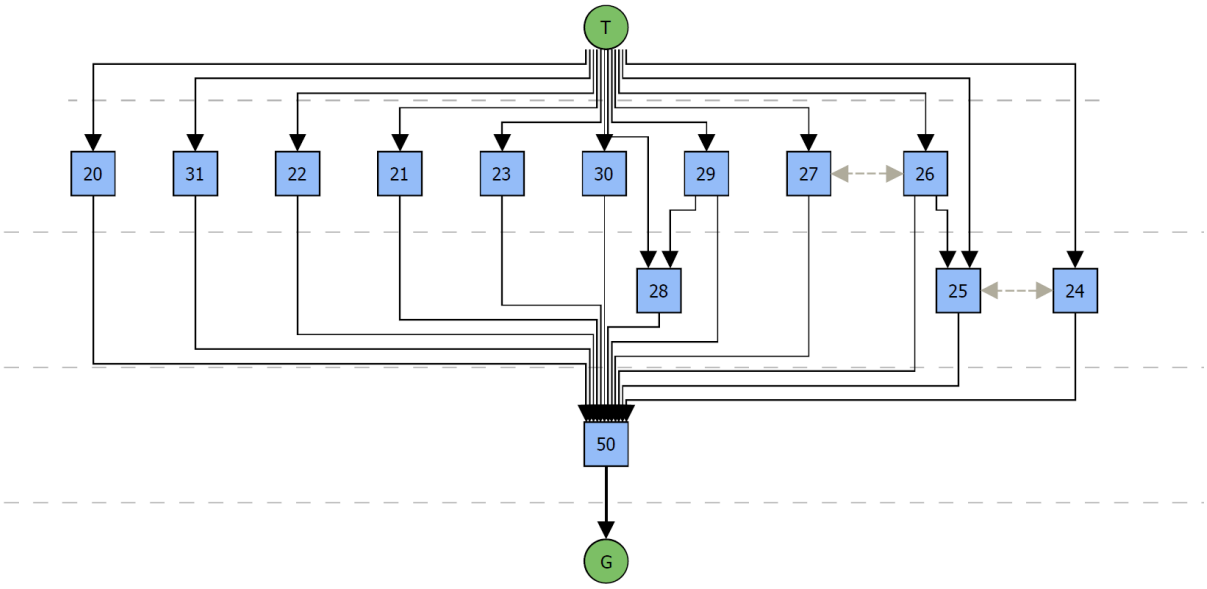

Sleuf 3

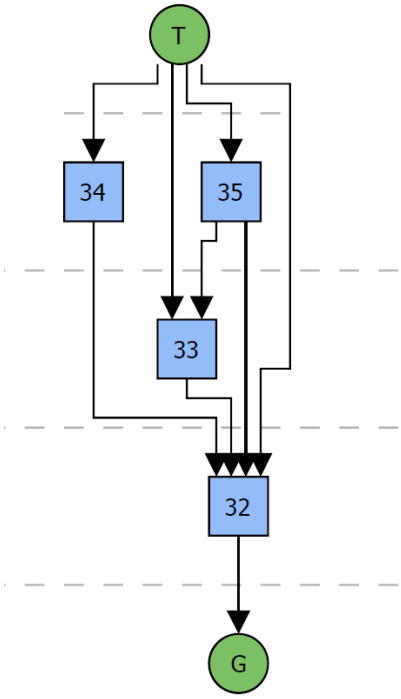

Sleuf 4

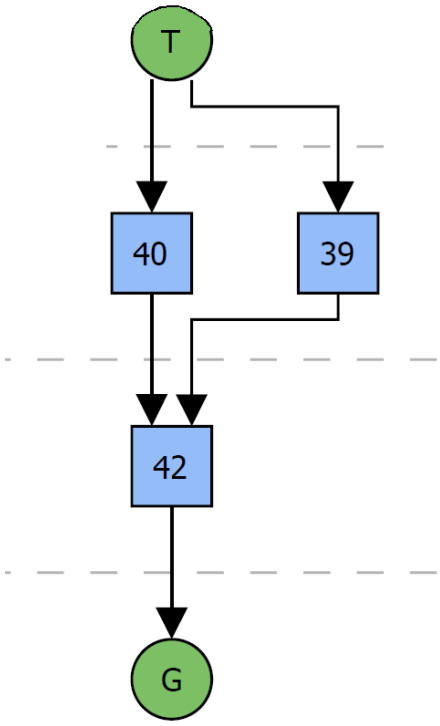

Sleuf 5

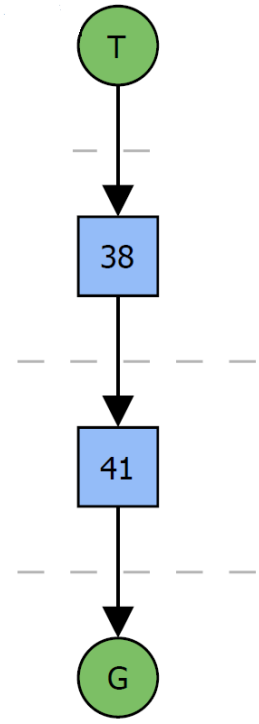

Sleuf 6

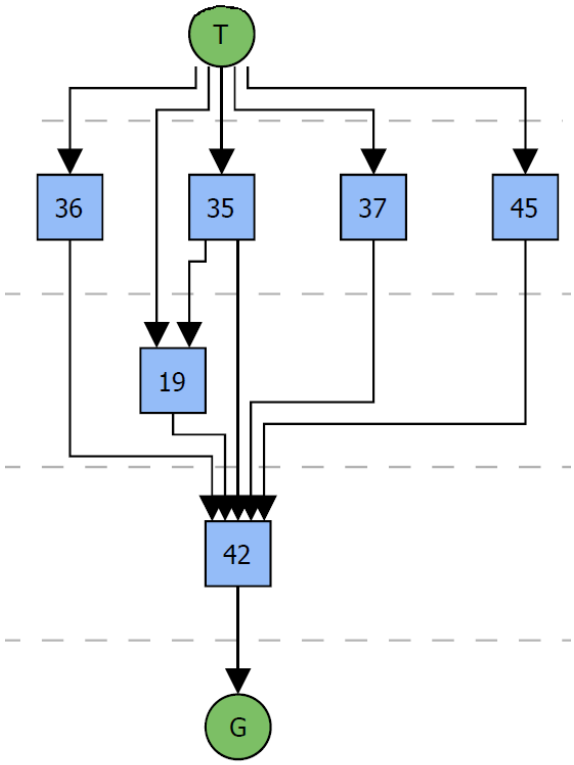

Sleuf 8

Bijlage 5: Opgravingsplan

Administatieve gegevens

Naam site:	Eineplein
Provincie:	Oost-Vlaanderen
Gemeente:	Oudenaarde
Deelgemeente:	Oudenaarde-Eine
Adres:	Eineplein 6
Kadastrale gegevens:	Afdeling 1, Sectie A, percelen 792/02b, 795d, 809g en 809h
Projectcode:	2012-315
Opdrachtgever:	OCMW Oudenaarde, Meerspoort 30, 9700 Oudenaarde NV Everaert-Cooreman, Kruisstraat 12, 9290 Overmere
Vergunningsnummer:	2012-315
Naam aanvrager:	Vanessa Vander Ginst
Aanvraagdatum:	19 juli 2012